NOHAO

Chemin de Fontanière-69350 La Mulatière

Création de logements

Les entreprises réalisant les travaux devront tenir compte des derniers plans architecte lors de la réalisation des travaux
Les plans du be MATTE ne doivent servir qu'au corps d'état concerné et doivent être des plans d'exécution.

ARCHITECTE(S):	Atelier DE LA PASSERELLE	M.O. Délégué:	.
BET STRUCTURE:	BET MATTE	M.O.:	.
BET FLUIDES:	PRELEM	CSPS:	PSO ingéniérie
ECONOMISTE:	EXECO	M.O.E.:	SUD EST COORDINATION
BUREAU DE CONTROLE:	VERITAS	ENTREPRISE(S):	Fontanel-pbc

Bât: B

BA au -6

DOE

INDICE	DATE	MODIFICATIONS
A	09/10/2015	MODIFIE MURS M1 à M5 et M12

Aciers HA (T) FeE500
Aciers Doux (Ø) FeE 235
Aciers TS FeE 500
Béton fc28 >= 25MPa
Enrobage = 3 cm

PLAN N°
B10 A

DATE : 29-09-2015

MATTÉ
BUREAU D'ÉTUDES
STRUCTURES ET FLUIDES
119 BOULEVARD STALINGRAD 69100 VILLEURBANNE
Tél. 04 72 44 02 87 Fax 04 72 44 26 59
E-mail : bet@matte.fr

Dessiné par : J.BONDETTI
Contrôlé par : P. LIN
Ech :

Affaire N°
S.13.12.118

AFF: S.13.12.119	Bât: B	LA MULATIERE-69350 LaMulatiere CREATION de LOGEMENTS	BA au -6	Plan n° B 10	Page: 1

MURS M1

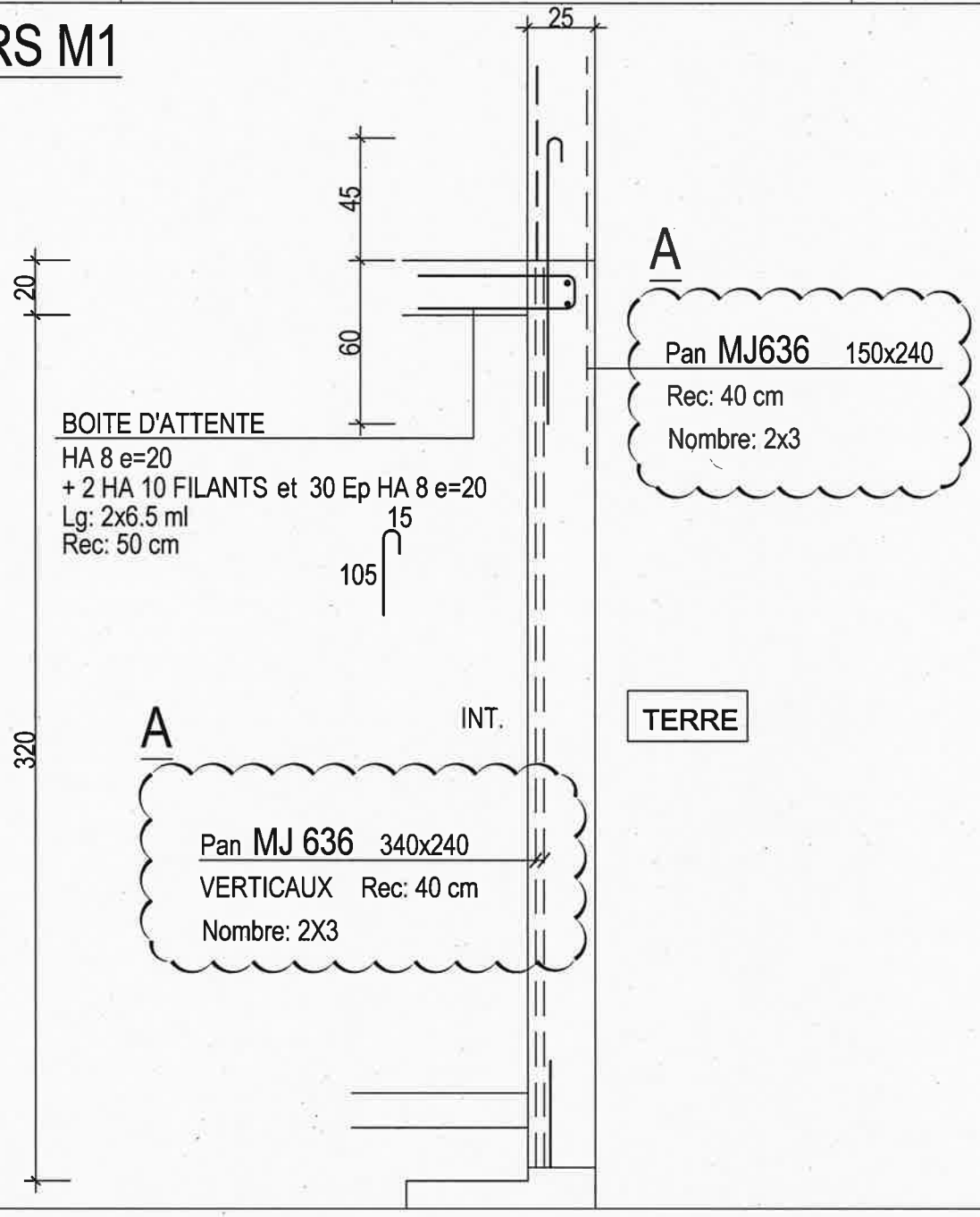

AFF: S.13.12.119	Bât: B	LA MULATIERE-69350 LaMulatiere CREATION de LOGEMENTS	BA au -6	Plan n° B 10	Page: 2

MURS M2

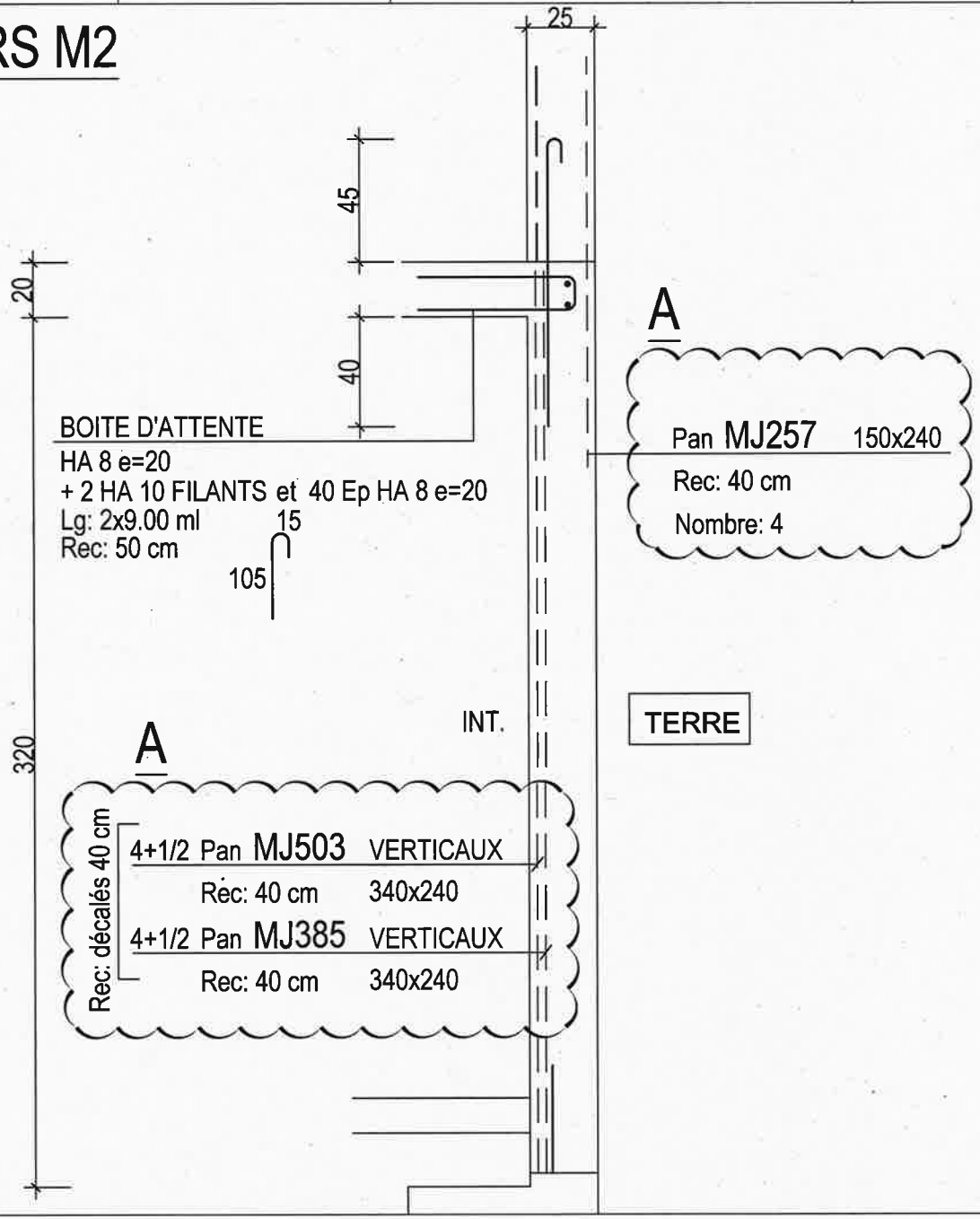

AFF: S.13.12.119	Bât: B	LA MULATIERE-69350 LaMulatiere CREATION de LOGEMENTS	BA au -6	Plan n° B 10	Page: 3

MURS M3

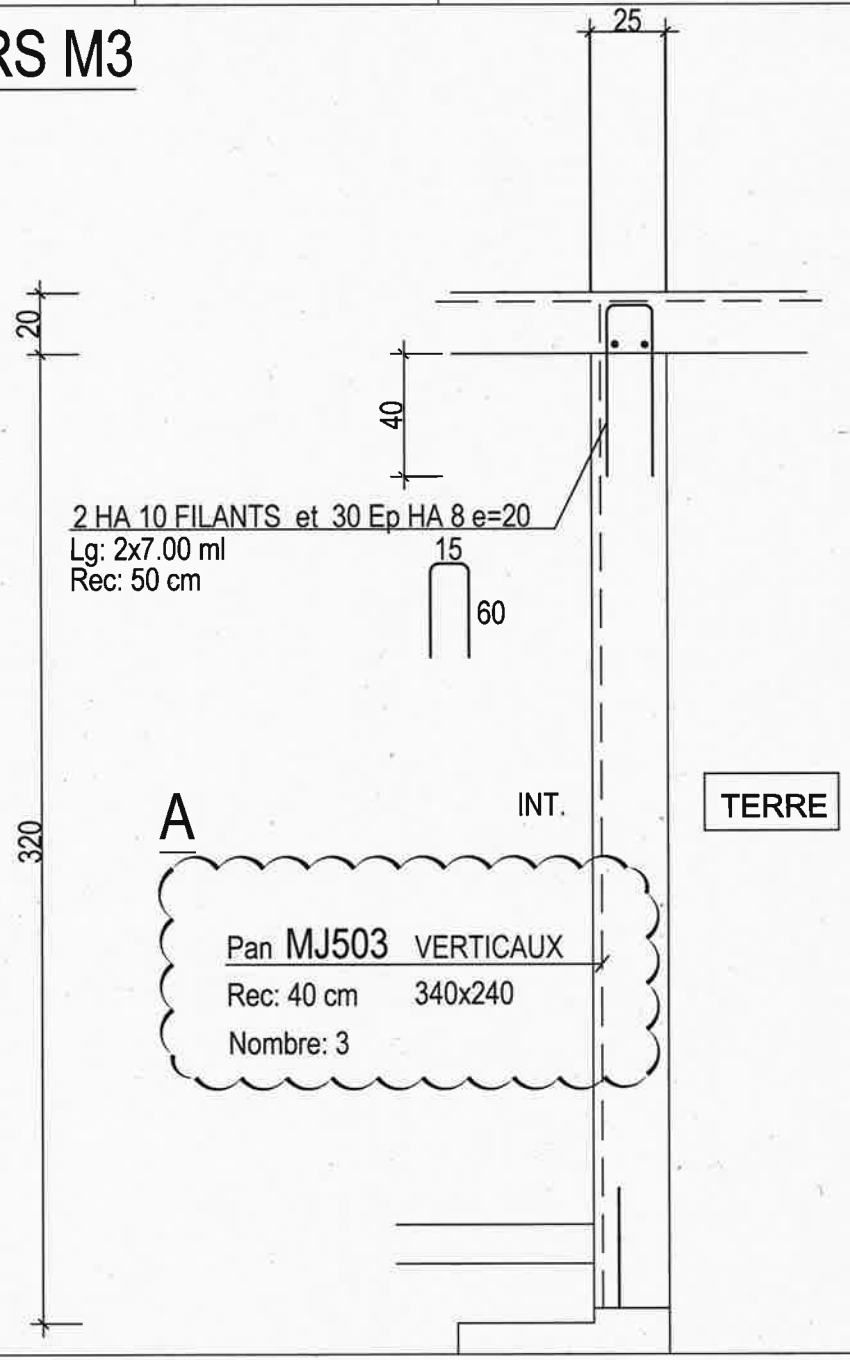

AFF: S.13.12.119	Bât: B	LA MULATIERE-69350 LaMulatiere CREATION de LOGEMENTS	BA au -6	Plan n° B 10	Page: 4

MURS M4

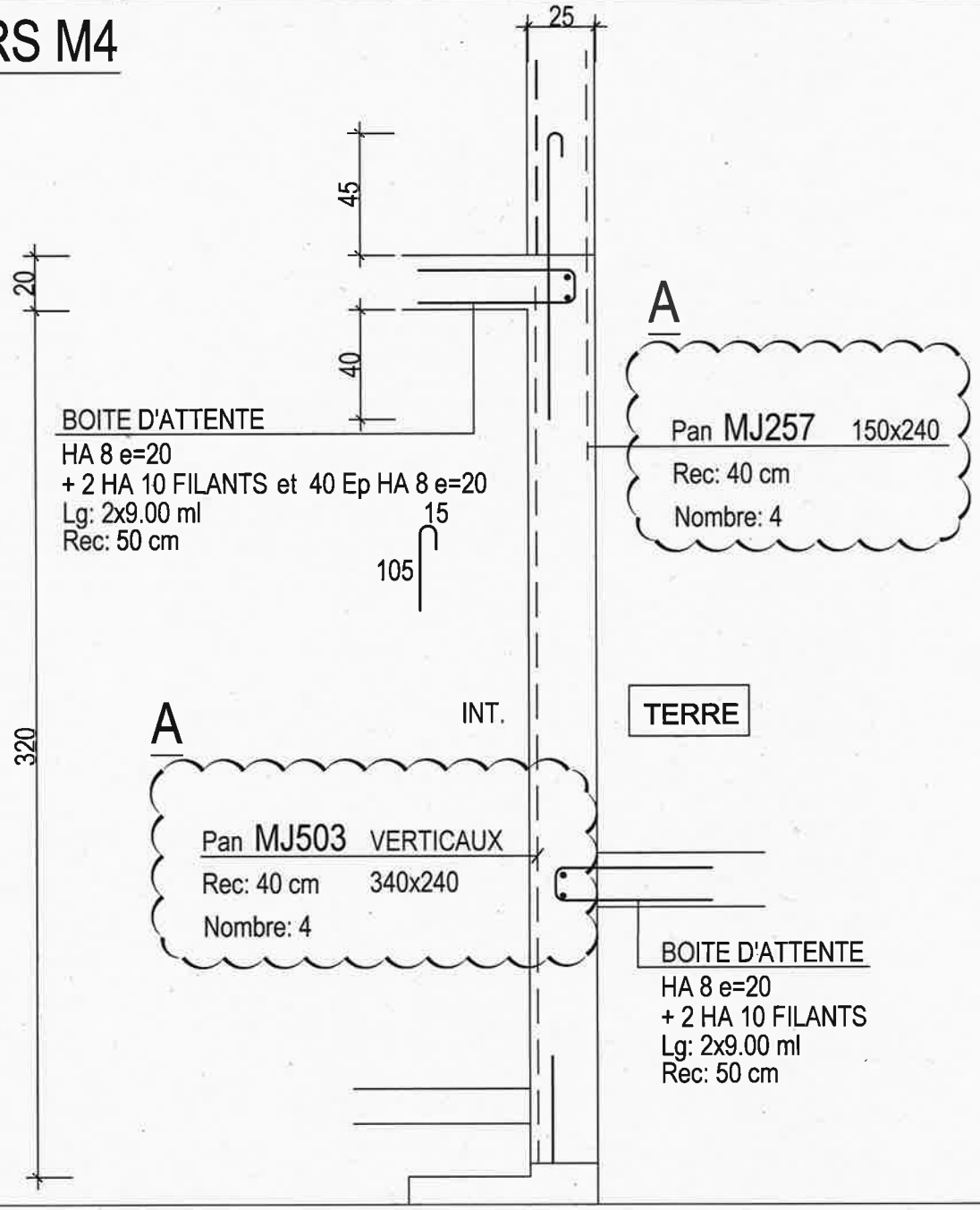

AFF: S.13.12.119	Bât: B	LA MULATIERE-69350 LaMulatiere CREATION de LOGEMENTS	BA au -6	Plan n° B 10	Page: 5

MURS M5

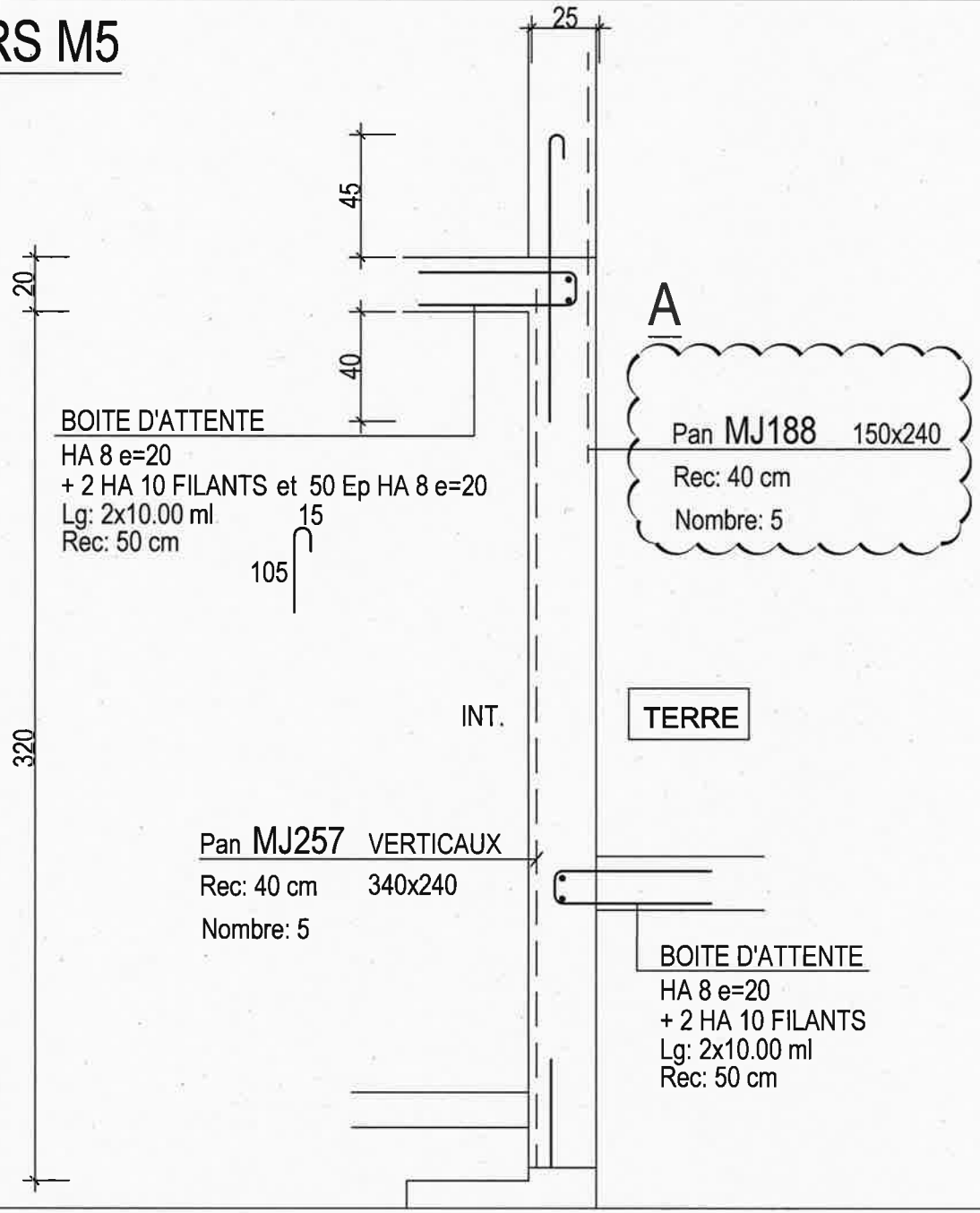

AFF: S.13.12.119	Bât: B	LA MULATIERE-69350 LaMulatiere CREATION de LOGEMENTS	BA au -6	Plan n° B 10	Page: 6

MURS M6

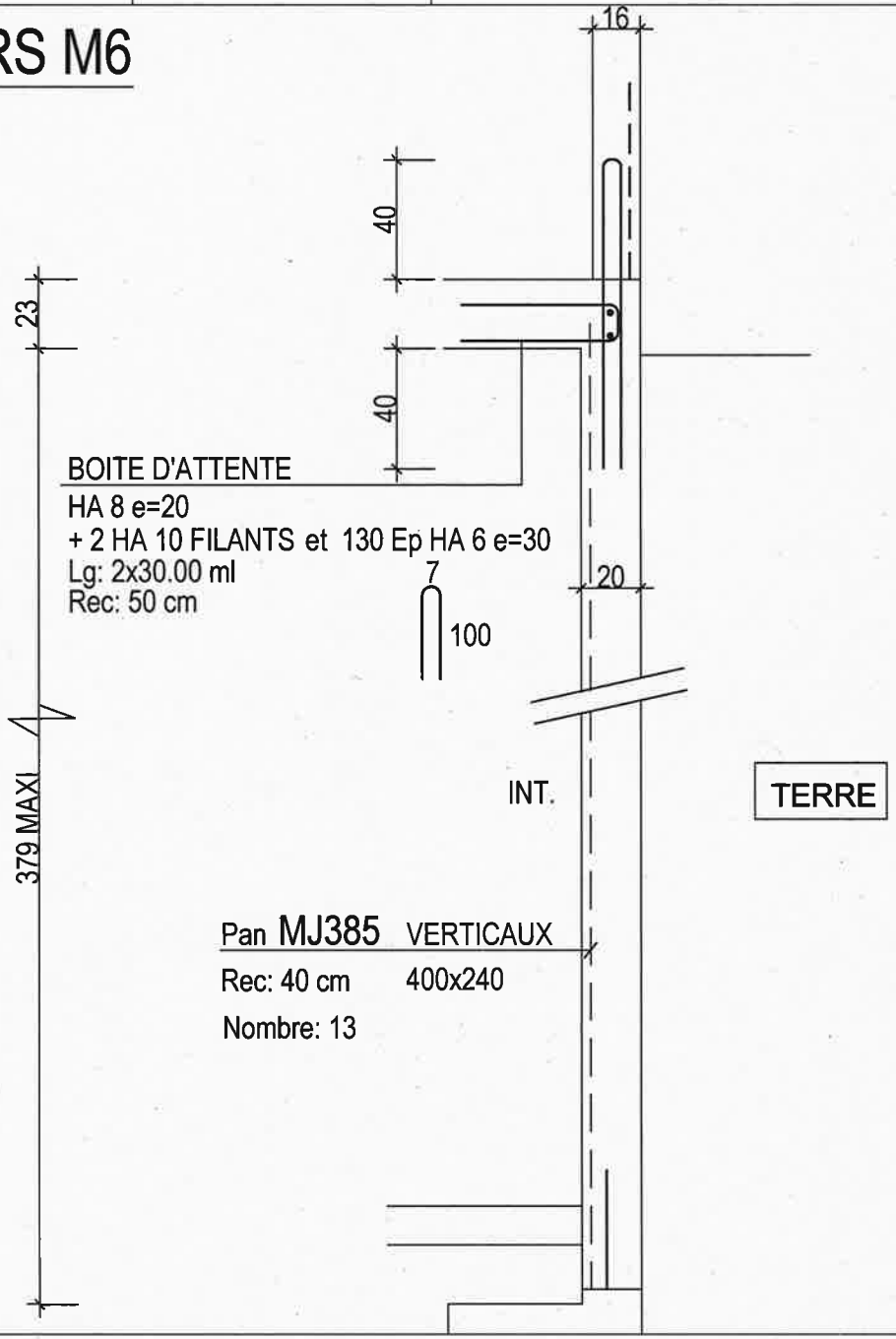

AFF: S.13.12.119	Bât: B	LA MULATIERE-69350 LaMulatiere CREATION de LOGEMENTS	BA au -6	Plan n° B 10	Page: 7

MURS M7

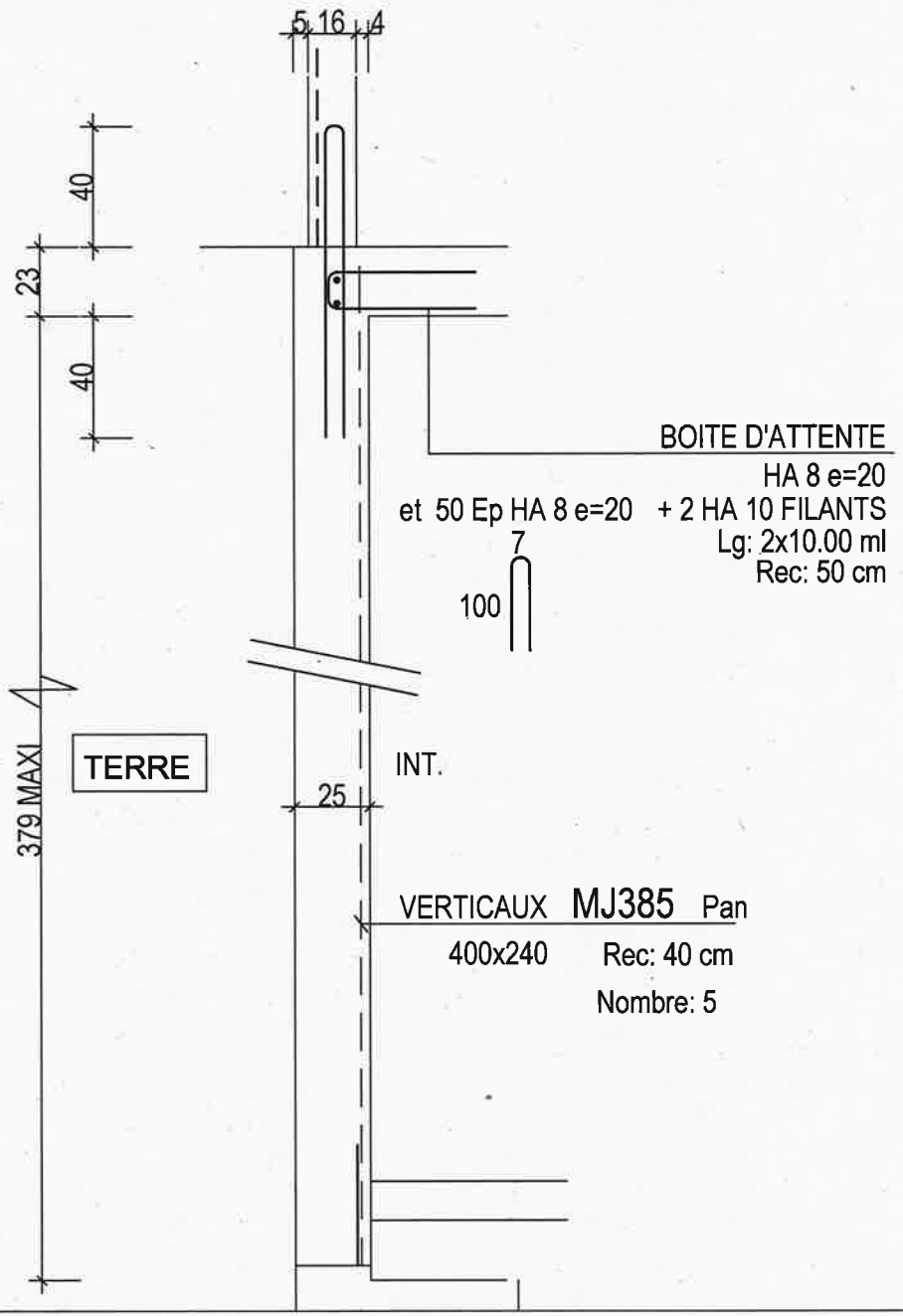

AFF: S.13.12.119	Bât: B	LA MULATIERE-69350 LaMulatiere CREATION de LOGEMENTS	BA au -6	Plan n° B 10	Page: 8

MURS M8

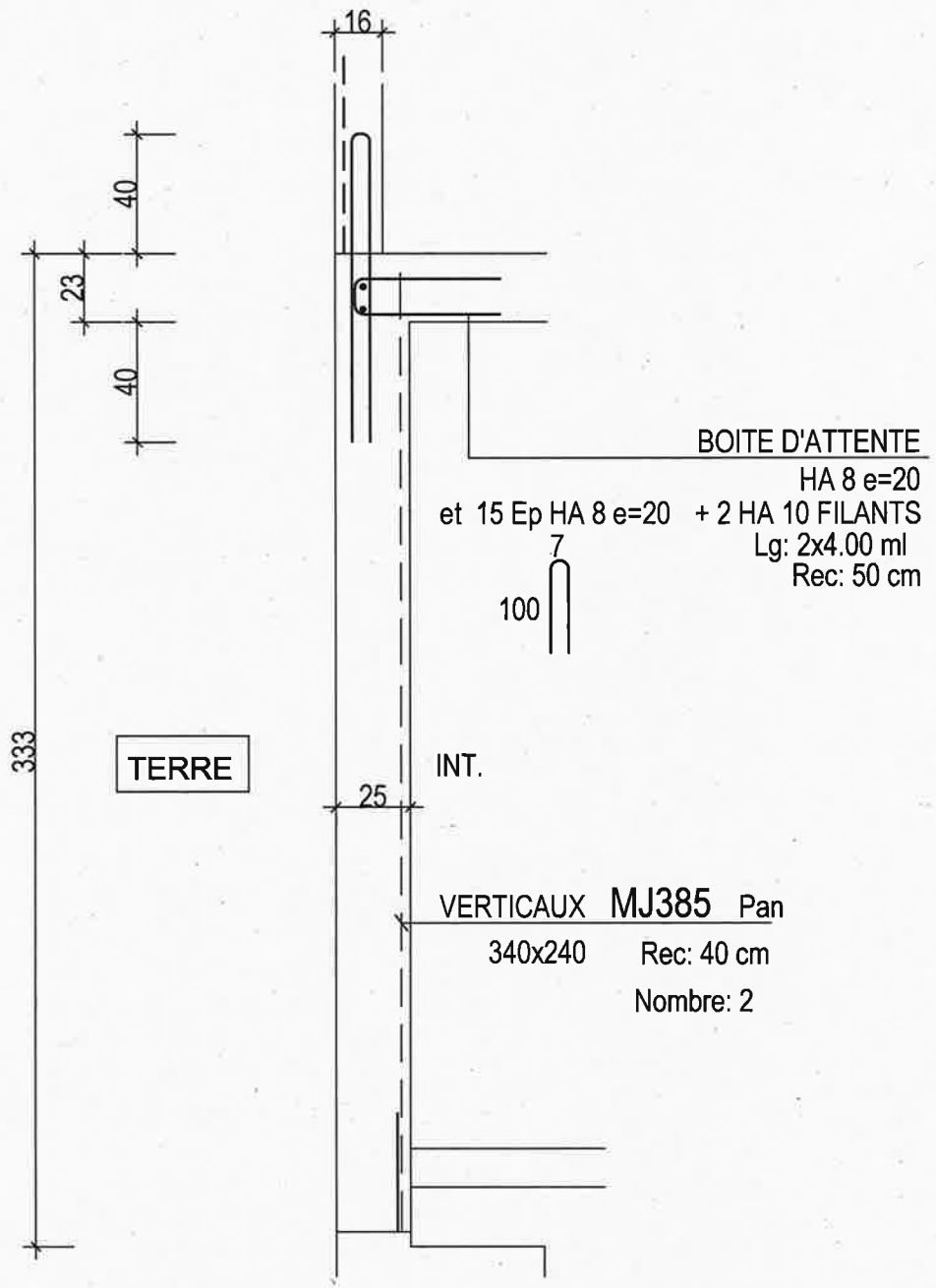

AFF: S.13.12.119	Bât: B	LA MULATIERE-69350 LaMulatiere CREATION de LOGEMENTS	BA au -6	Plan n° B 10	Page: 9

MURS M9

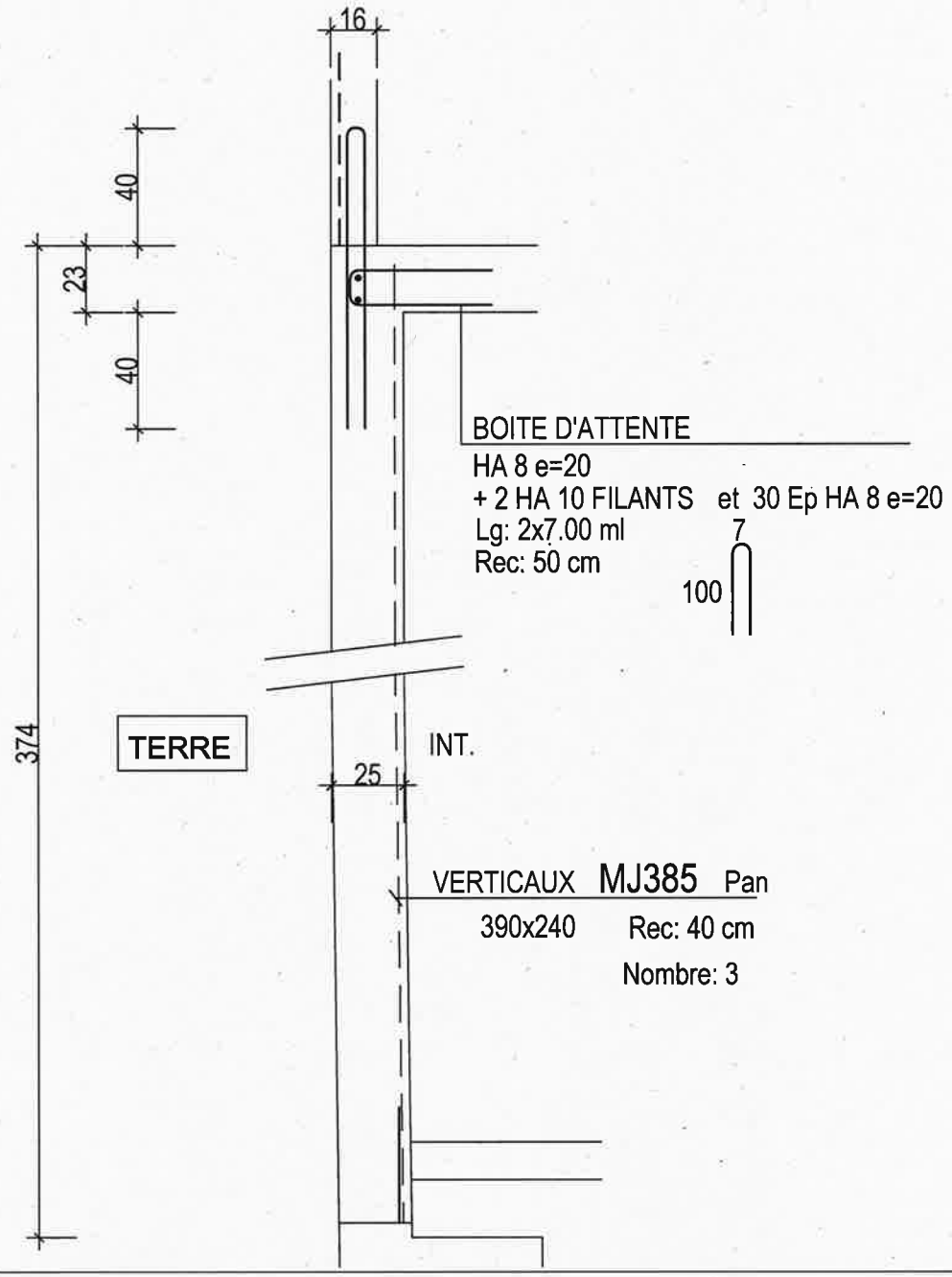

AFF: S.13.12.119	Bât: B	LA MULATIERE-69350 LaMulatiere CREATION de LOGEMENTS	BA au -6	Plan n° B 10	Page: 10

MURS M10

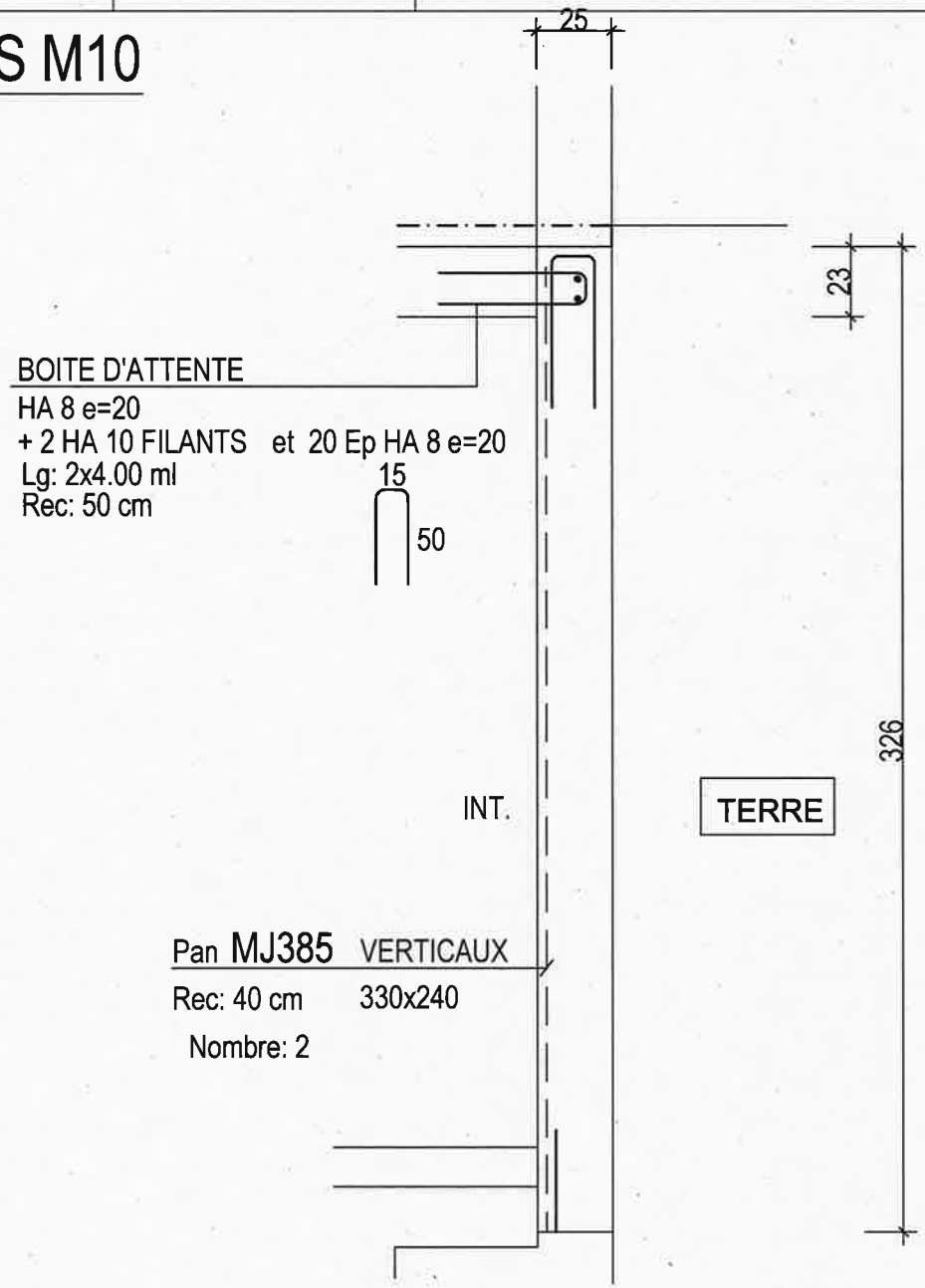

AFF: S.13.12.119	Bât: B	LA MULATIERE-69350 LaMulatiere CREATION de LOGEMENTS	BA au -6	Plan n° B 10	Page: 11

MURS M11

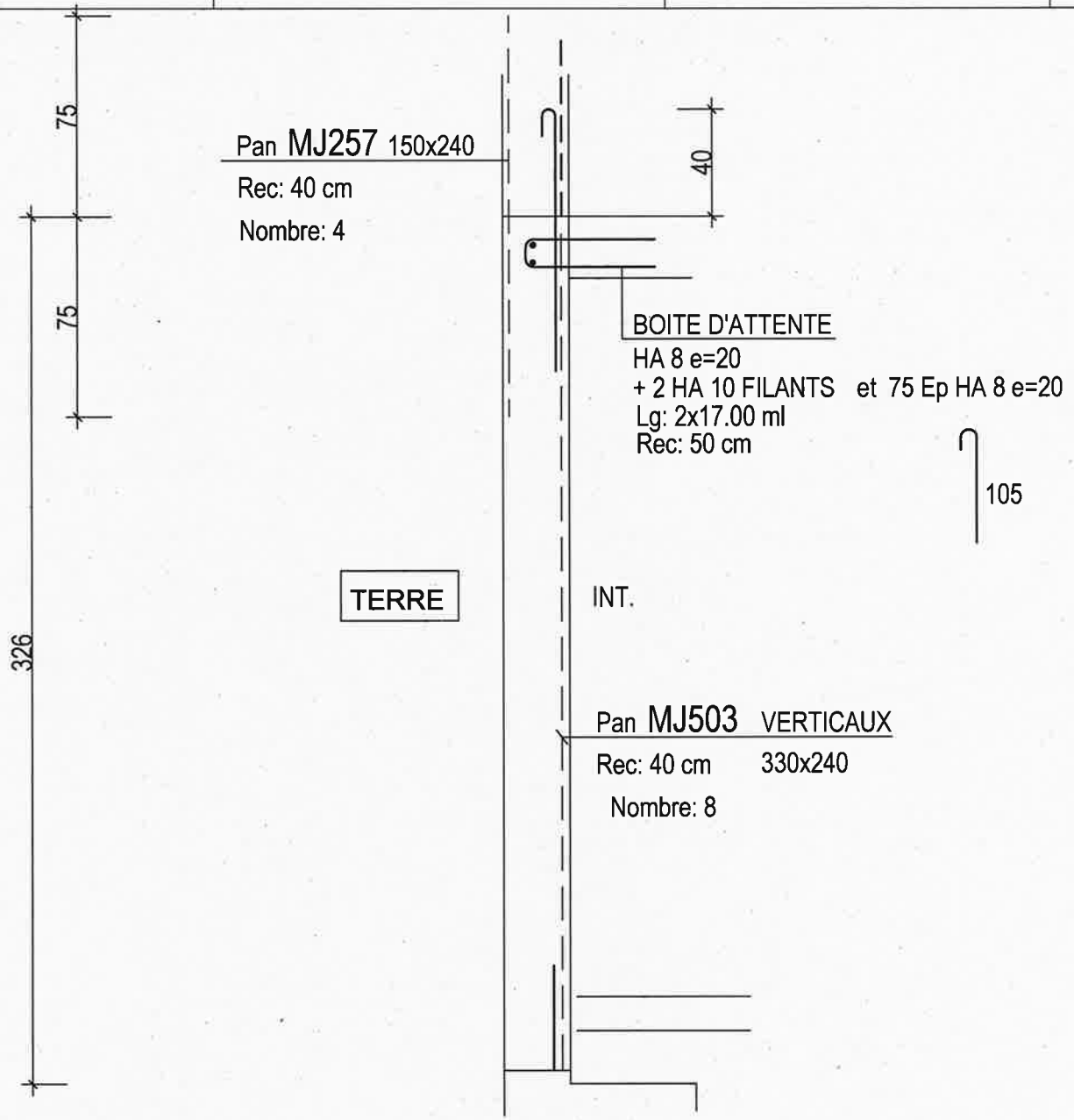

AFF: S.13.12.119	Bât: B	LA MULATIERE-69350 LaMulatiere CREATION de LOGEMENTS	BA au -6	Plan n° B 10	Page: 12

MURS M12

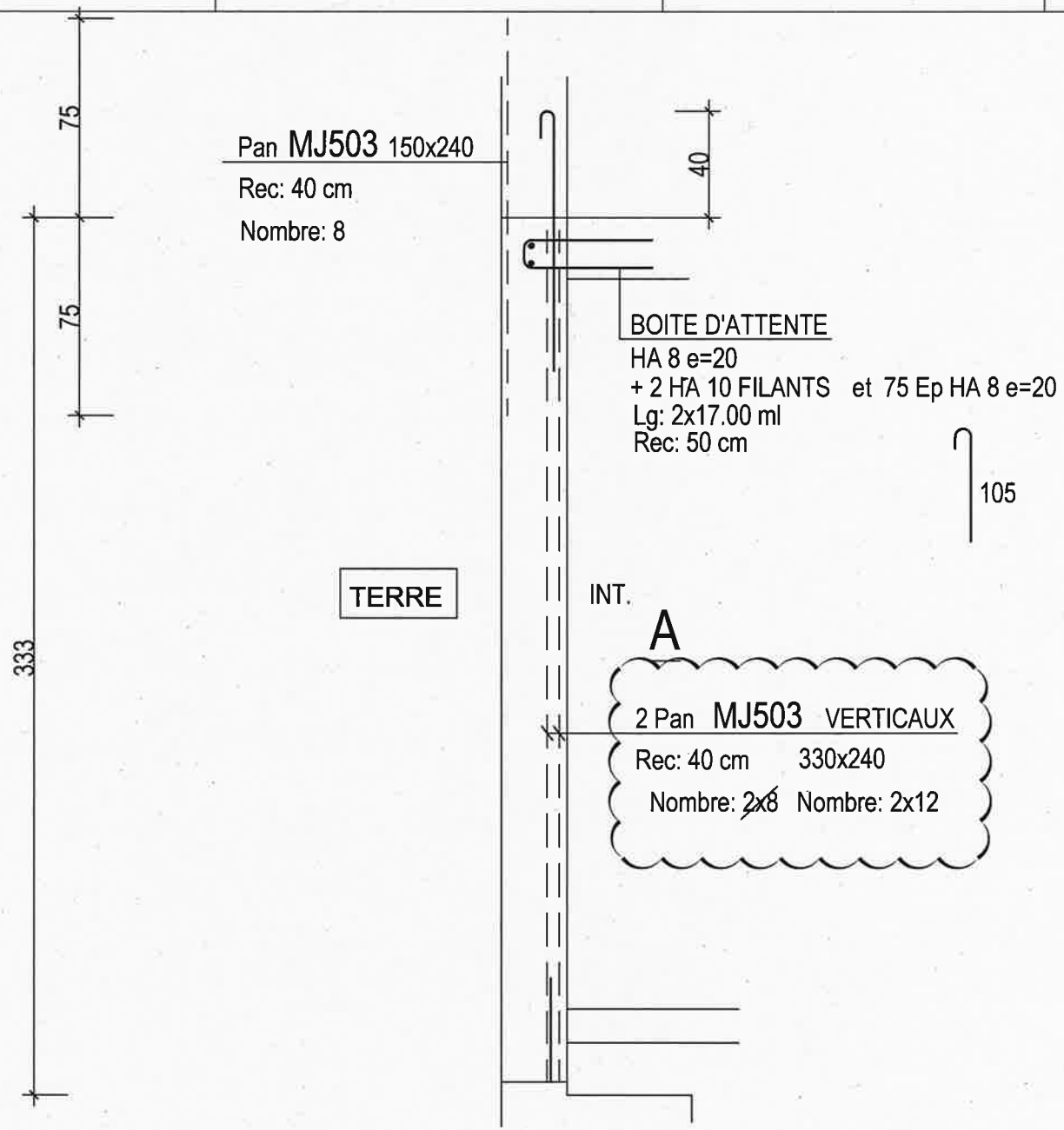

AFF: S.13.12.119	Bât: B	LA MULATIERE-69350 LaMulatiere CREATION de LOGEMENTS	BA au -6	Plan n° B 10	Page: 13

MURS M13

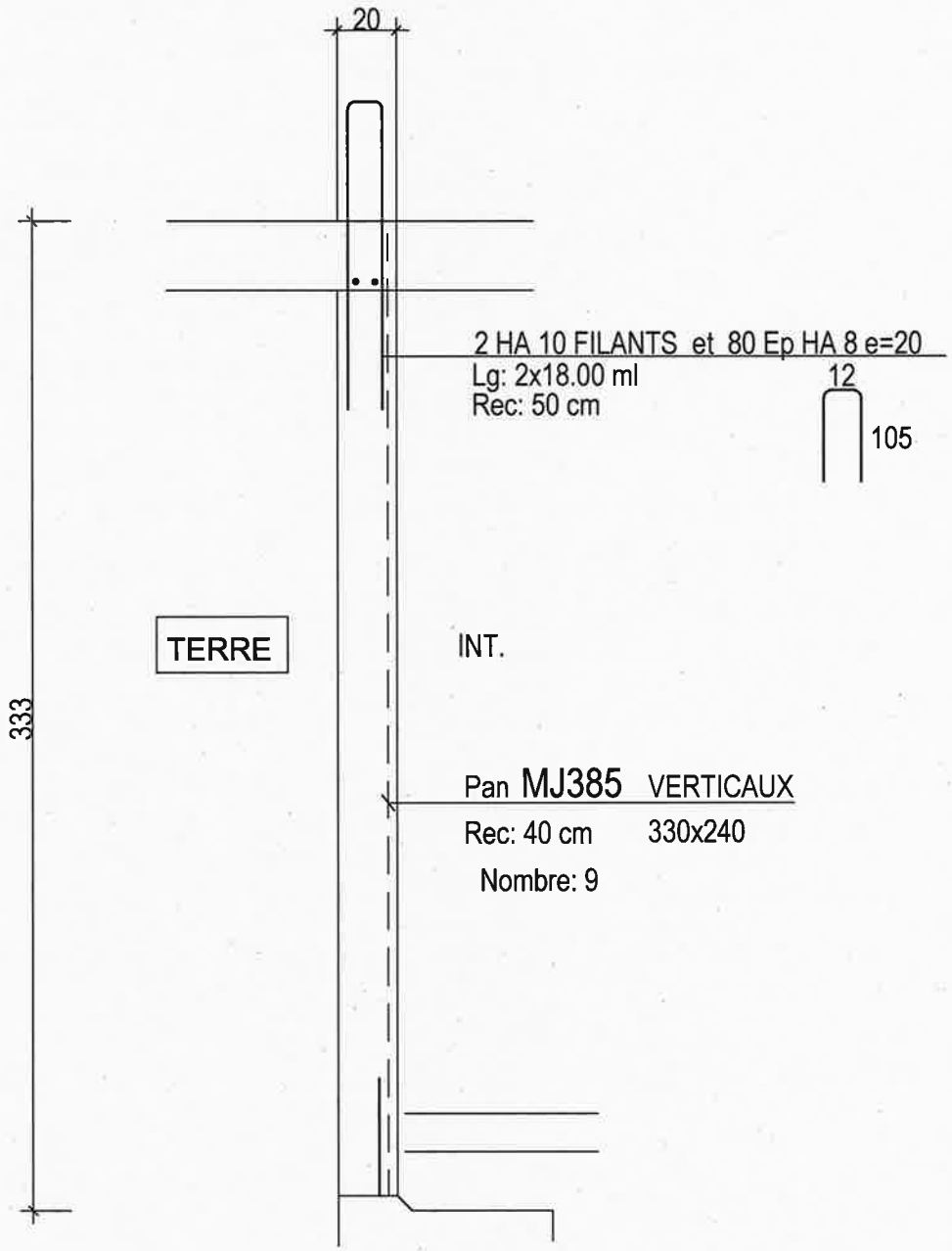

MURS M1 à M13

DETAILS D'ANGLES

ANGLES MURS

(VALABLE 7 fois)

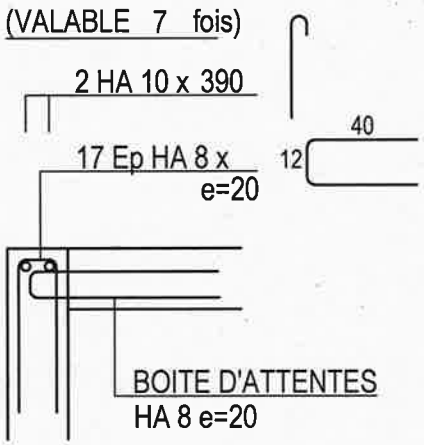

(VALABLE 20fois)

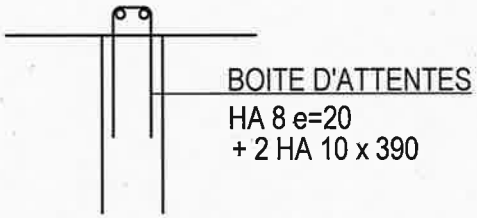

ARMATURES TETES DE MURS

(VALABLE 1 fois)

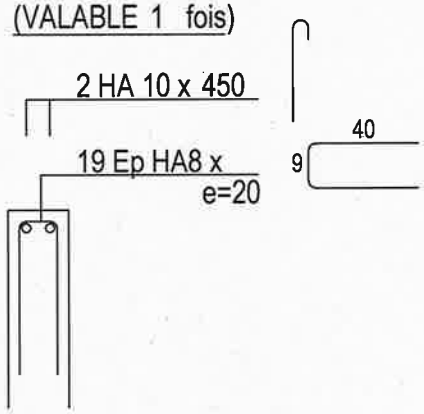

MURS INTERIEURS AVEC CONTINUITE

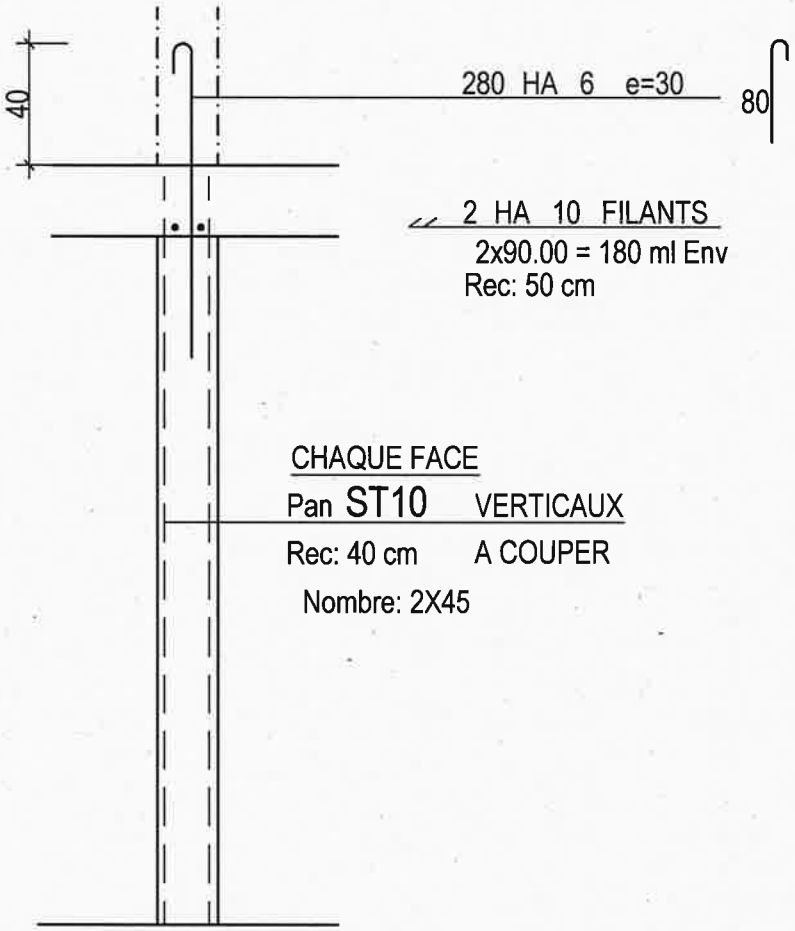

ANGLES MURS

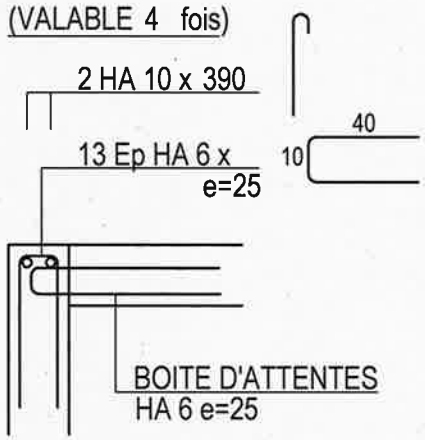

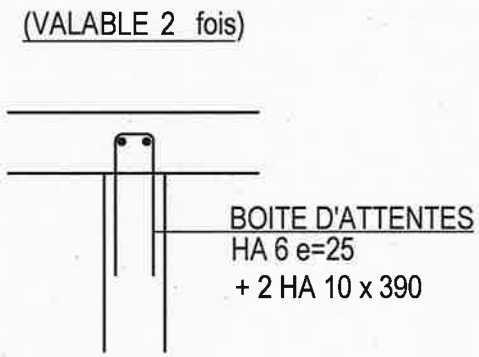

AFF: S.13.12.119	Bât: B	LA MULATIERE-69350 LaMulatiere CREATION de LOGEMENTS	BA au -6	Plan n° B 10	Page: 16

MURS INTERIEURS SANS CONTINUITE

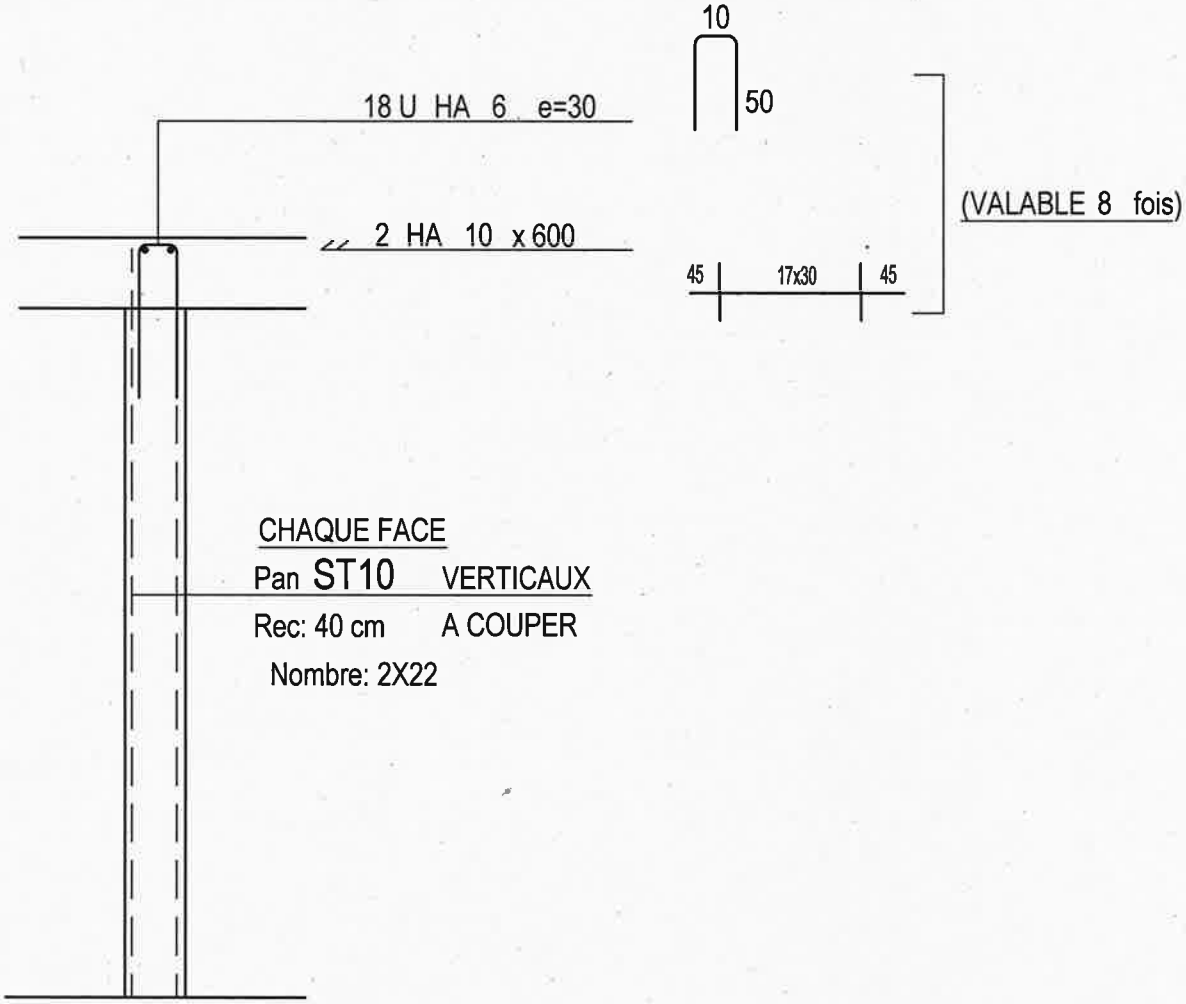

ARMATURES TETES DE MURS

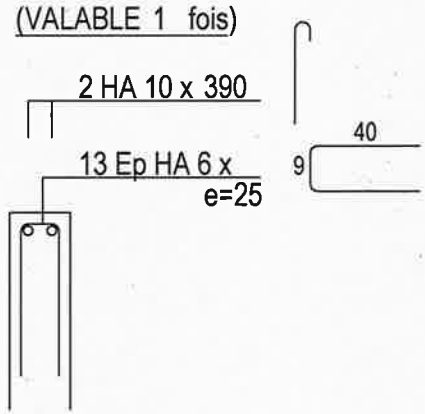

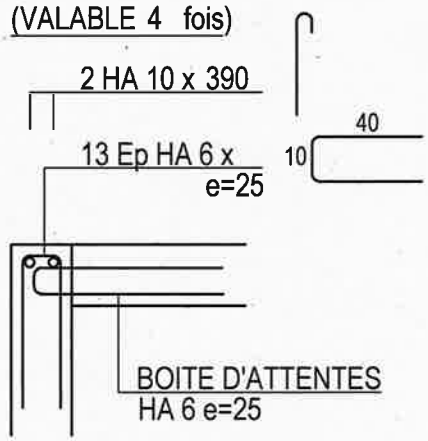

AFF: S.13.12.119	Bât: B	LA MULATIERE-69350 LaMulatiere CREATION de LOGEMENTS	BA au -6	Plan n° B 10	Page: 17

P1 1p 20x80 P2 1p 20x80 P3 1p 20x80 P4 1p 20x80 P5 1p 20x80 P6 1p 20x80

P7 1p 20x80 P8 1p 20x80 P10 1p 20x80

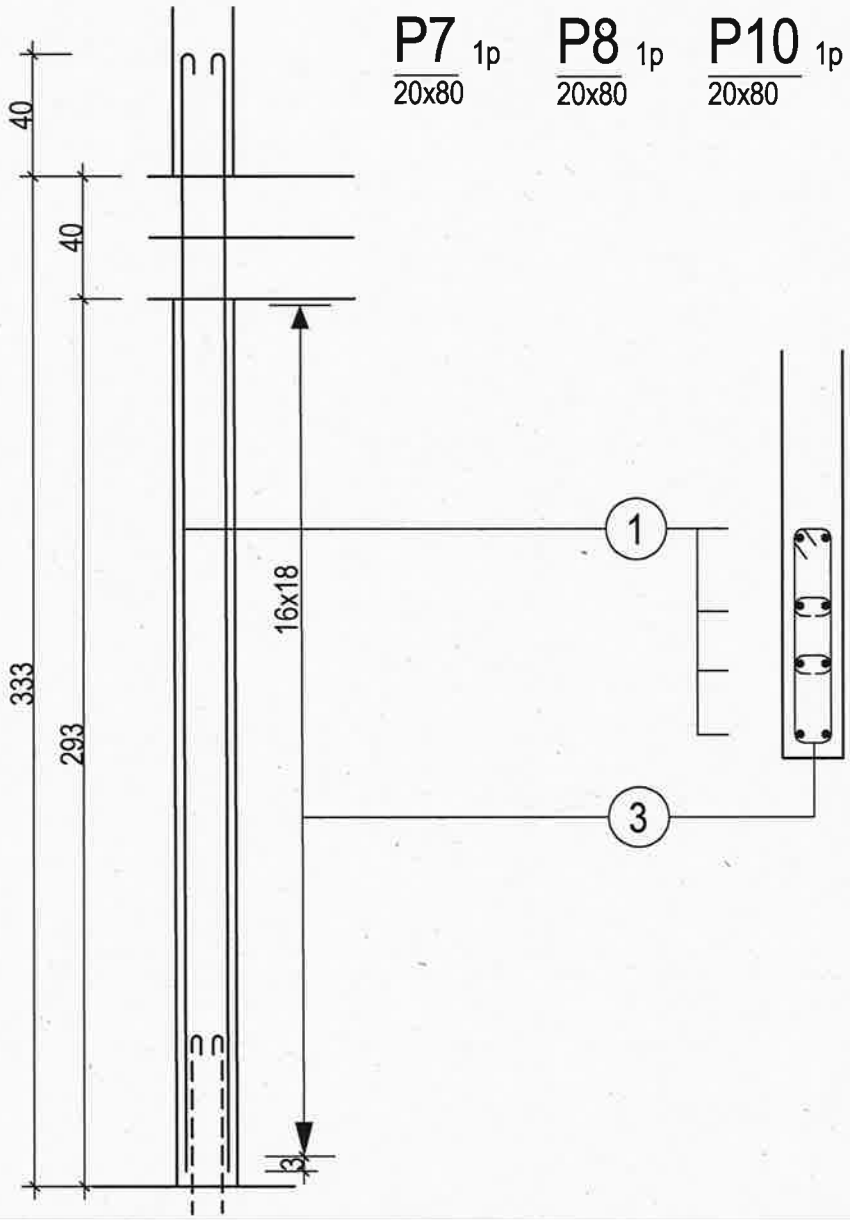

1	8 HA 12 x	365
2		
3	17 HA 6 x	74 14
4	2x17 HA 6 x	14
5		
6		
7		
8		
9		
10		
11		
12		
13		
14		
15		

AFF: S.13.12.119	Bât: B	LA MULATIERE-69350 LaMulatiere CREATION de LOGEMENTS	BA au -6	Plan n° B 10	Page: 18

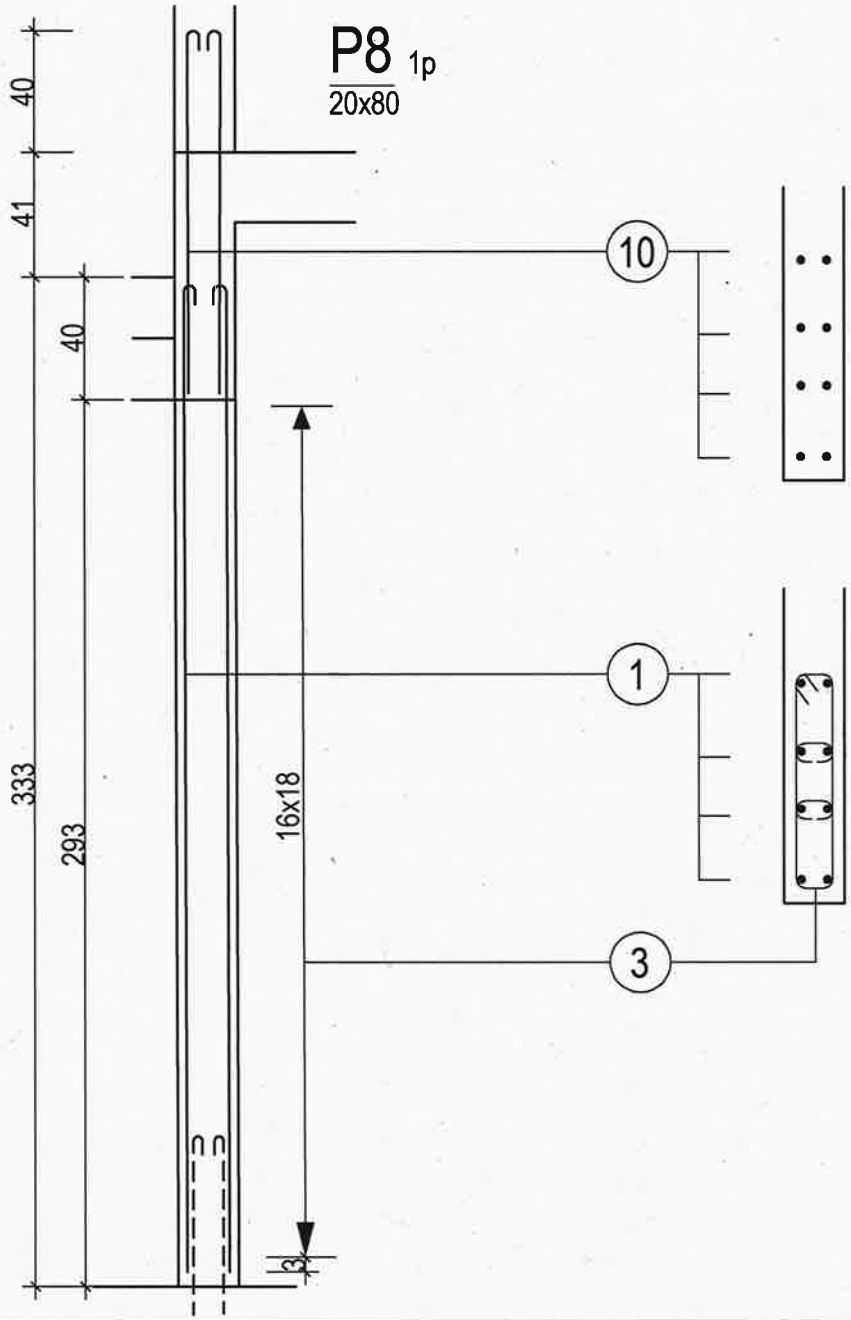

1	8 HA 12 x	330
2		
3	17 HA 6 x	74 / 14
4	2x17 HA 6 x	14
5		
6		
7		
8		
9		
10	8 HA 12 x	120
11		
12		
13		
14		
15		

AFF: S.13.12.119	Bât: B	LA MULATIERE-69350 LaMulatiere CREATION de LOGEMENTS	BA au -6	Plan n° B 10	Page: 19

P11 1p
25x80

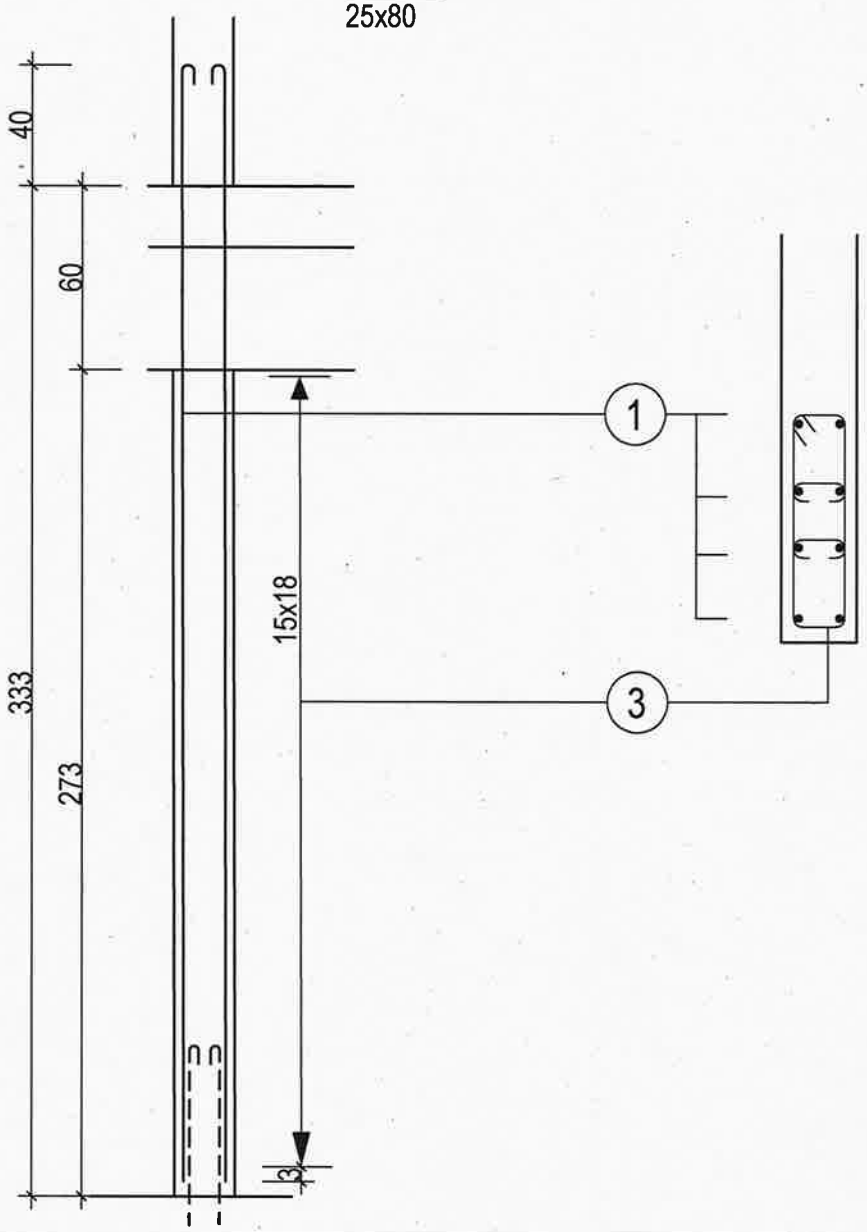

1	8 HA 12 x	365
2		
3	16 HA 6 x	74 19
4	2x16 HA 6 x	19
5		
6		
7		
8		
9		
10		
11		
12		
13		
14		
15		

AFF: S.13.12.119	Bât: B	LA MULATIERE-69350 LaMulatiere CREATION de LOGEMENTS	BA au -6	Plan n° B 10	Page: 20

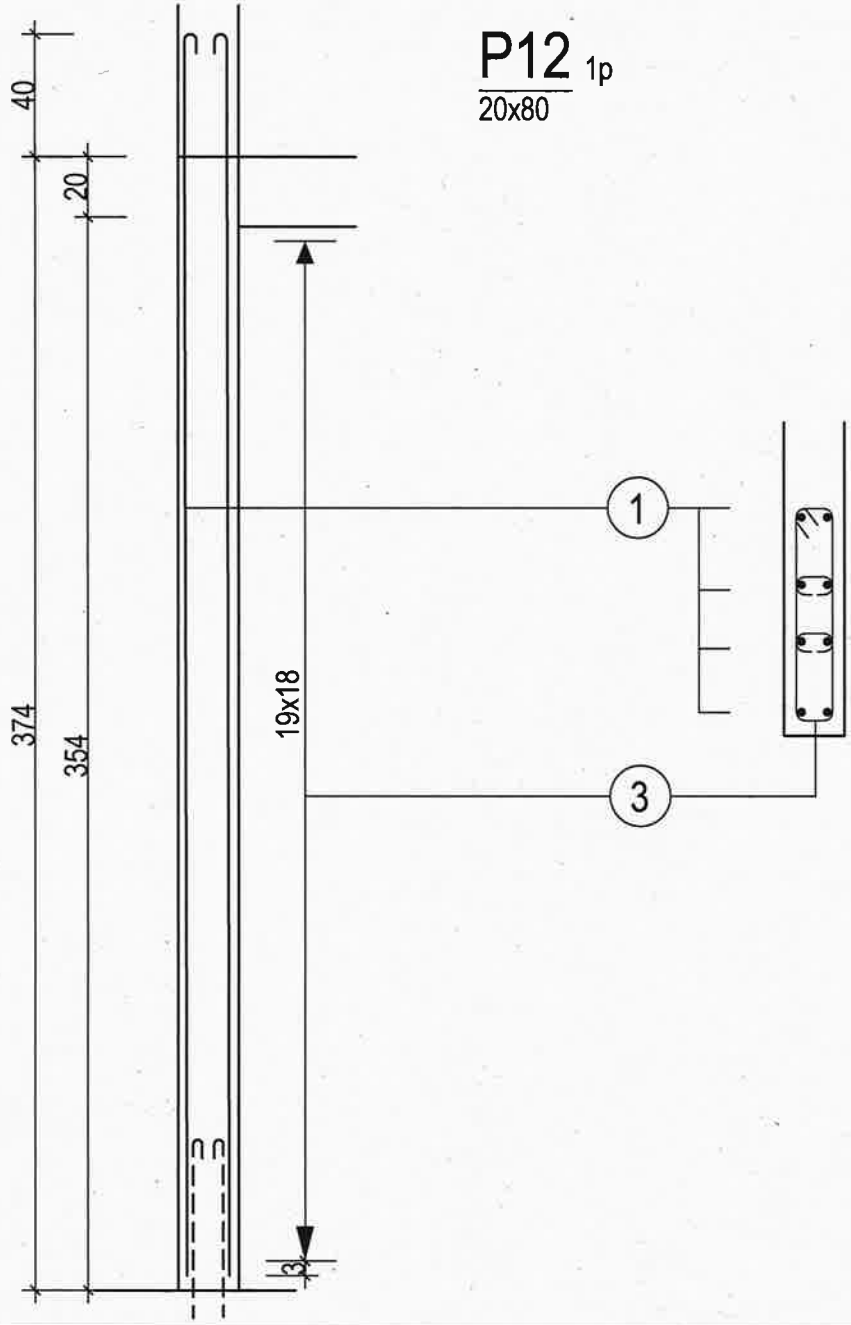

1	8 HA 12 x	405
2		
3	20 HA 6 x	74 14
4	2x20 HA 6 x	14
5		
6		
7		
8		
9		
10		
11		
12		
13		
14		
15		

AFF: S.13.12.119	Bât: B	LA MULATIERE-69350 LaMulatiere CREATION de LOGEMENTS	BA au -6	Plan n° B 10	Page: 21

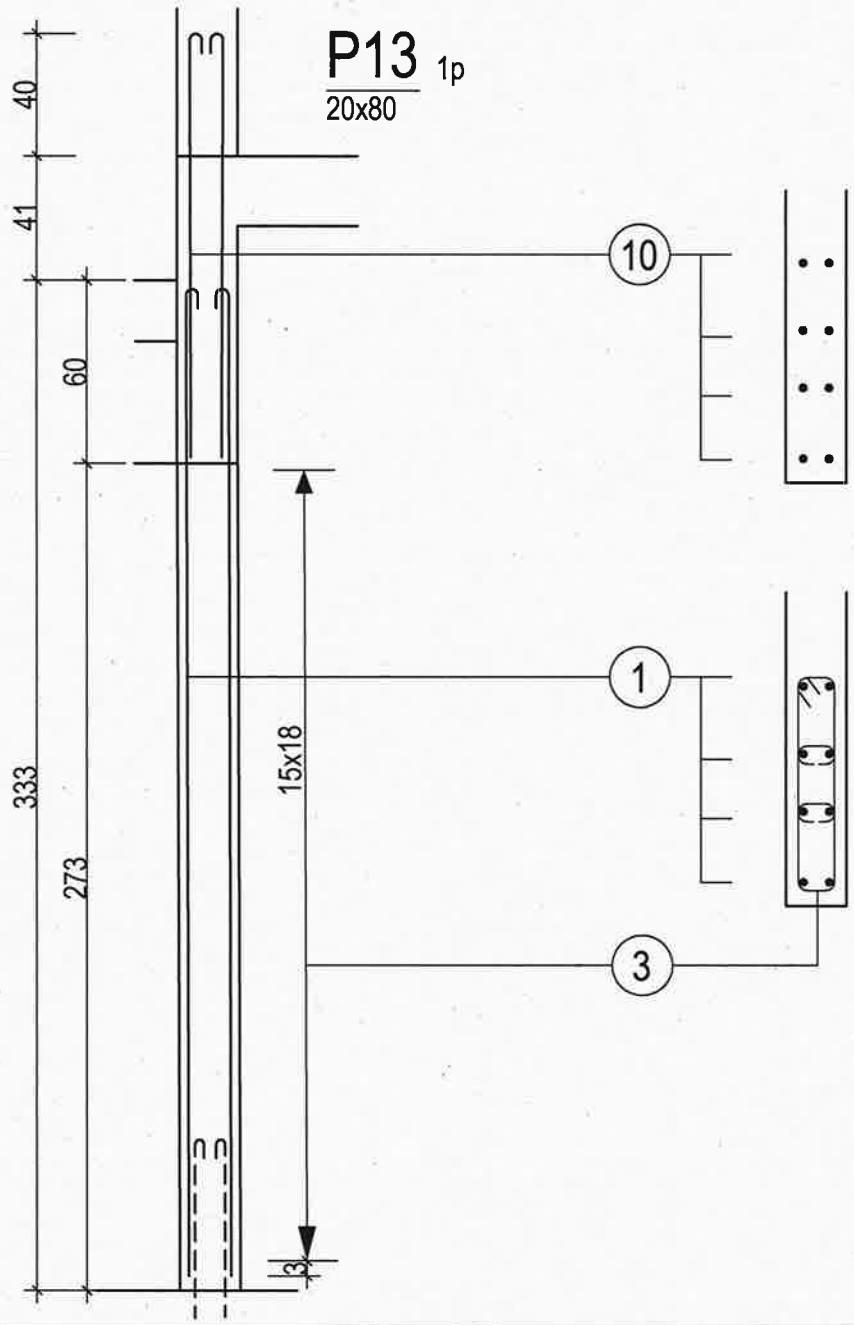

1	8 HA 12 x	320
2		
3	16 HA 6 x	74 / 14
4	2x16 HA 6 x	14
5		
6		
7		
8		
9		
10	8 HA 12 x	140
11		
12		
13		
14		
15		

AFF: S.13.12.119	Bât: B	LA MULATIERE-69350 LaMulatiere CREATION de LOGEMENTS	BA au -6	Plan n° B 10	Page: 22

P14 1p
20x100

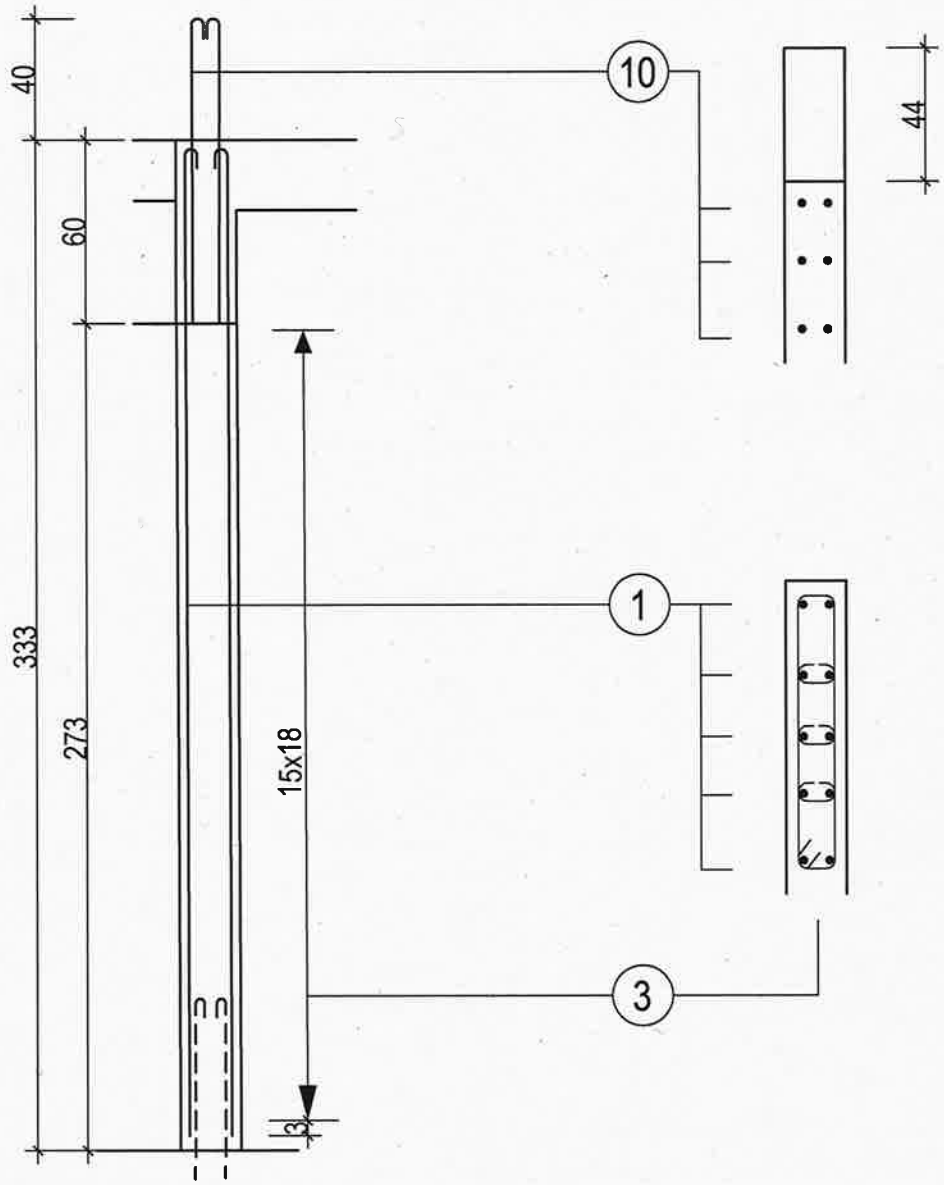

1	10 HA 12 x	365
2		
3	16 HA 6 x	94 / 14
4	3x16 HA 6 x	14
5		
6		
7		
8		
9		
10	6 HA 12 x	140
11		
12		
13		
14		
15		

AFF: S.13.12.119	Bât: B	LA MULATIERE-69350 LaMulatiere CREATION de LOGEMENTS	BA au -6	Plan n° B 10	Page: 23

P15 1p
25x80

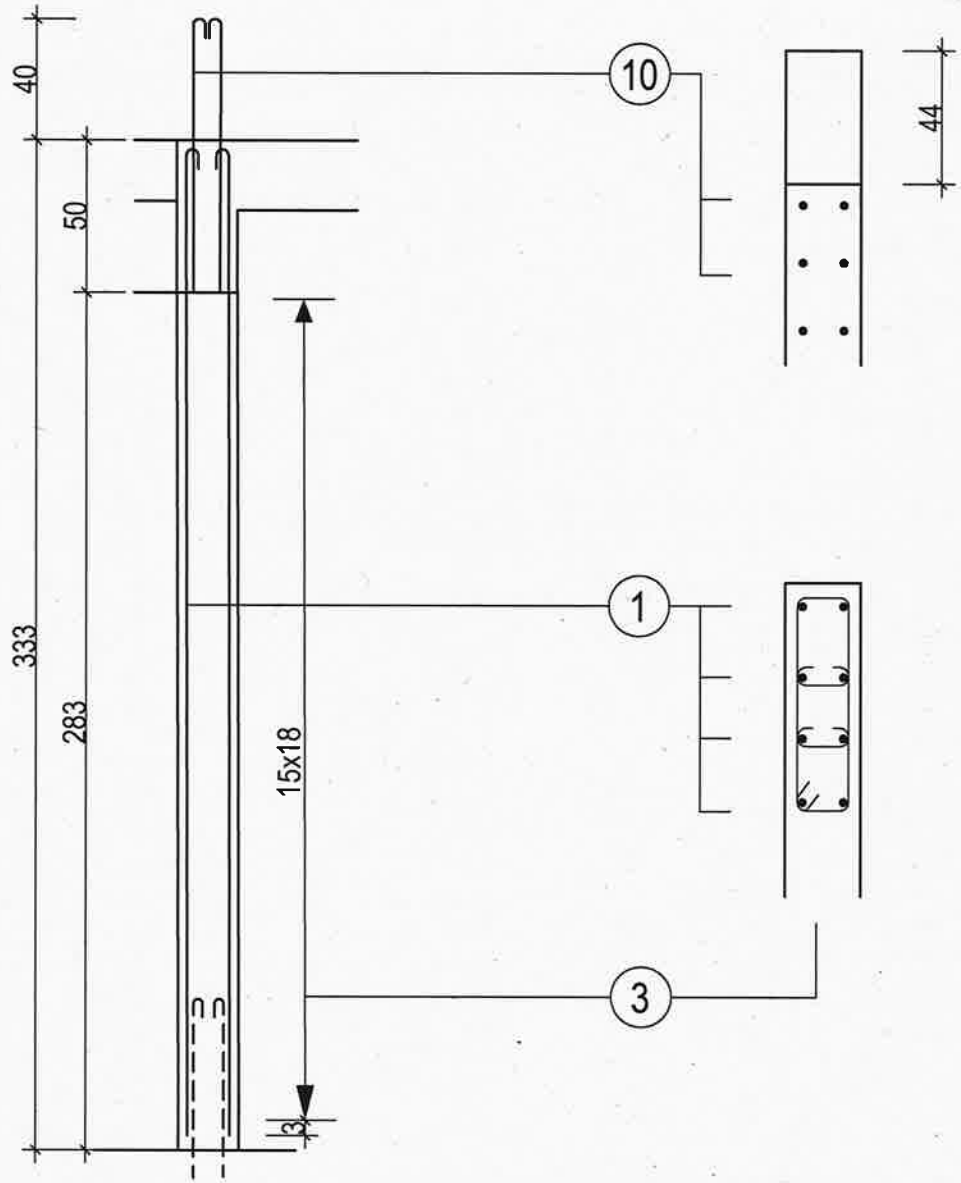

1	8 HA 12 x	365
2		
3	16 HA 6 x	74 24
4	2x16 HA 6 x	24
5		
6		
7		
8		
9		
10	4 HA 12 x	140
11		
12		
13		
14		
15		

AFF: S.13.12.119	Bât: B	LA MULATIERE-69350 LaMulatiere CREATION de LOGEMENTS	BA au -6	Plan n° B 10	Page: 24

P16 1p
20x43

P17 P18 P19 P20 VOIR PLAN N° B02

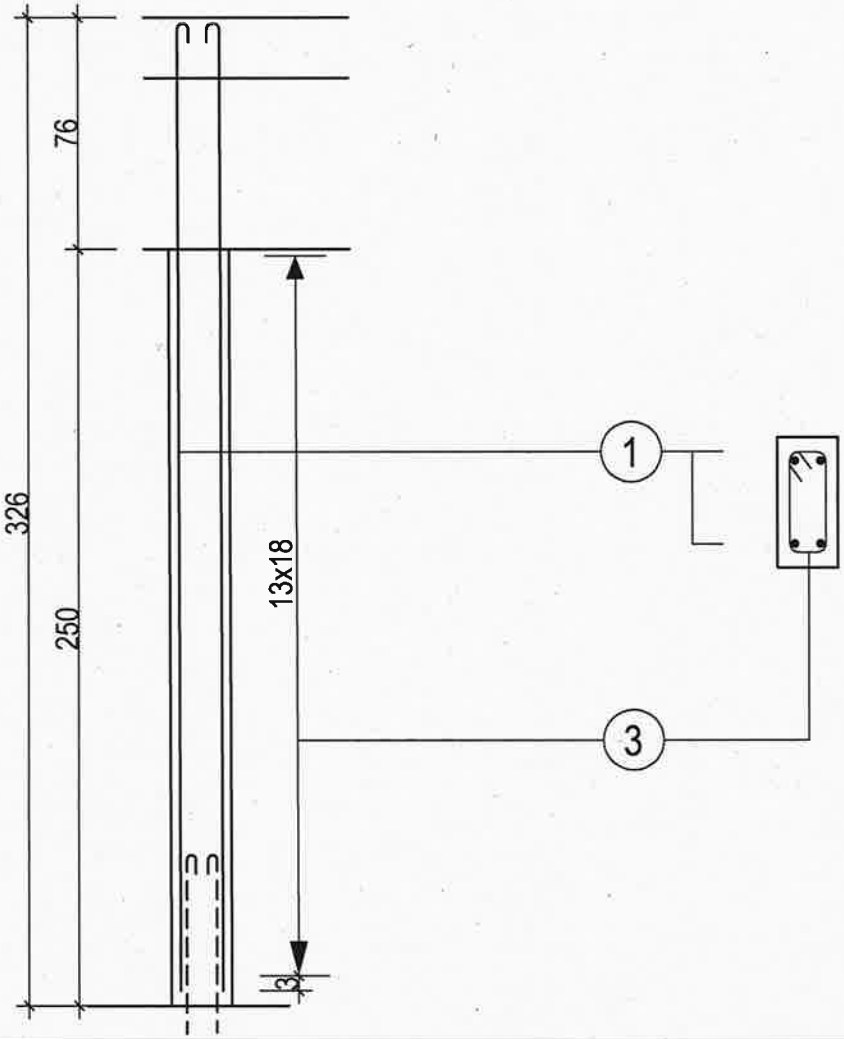

1	4 HA 12 x	310
2		
3	14 HA 6 x	37 / 14
4		
5		
6		
7		
8		
9		
10		
11		
12		
13		
14		
15		

AFF: S.13.12.119	Bât: B	LA MULATIERE-69350 LaMulatiere CREATION de LOGEMENTS	BA au -6	Plan n° B 10	Page: 25

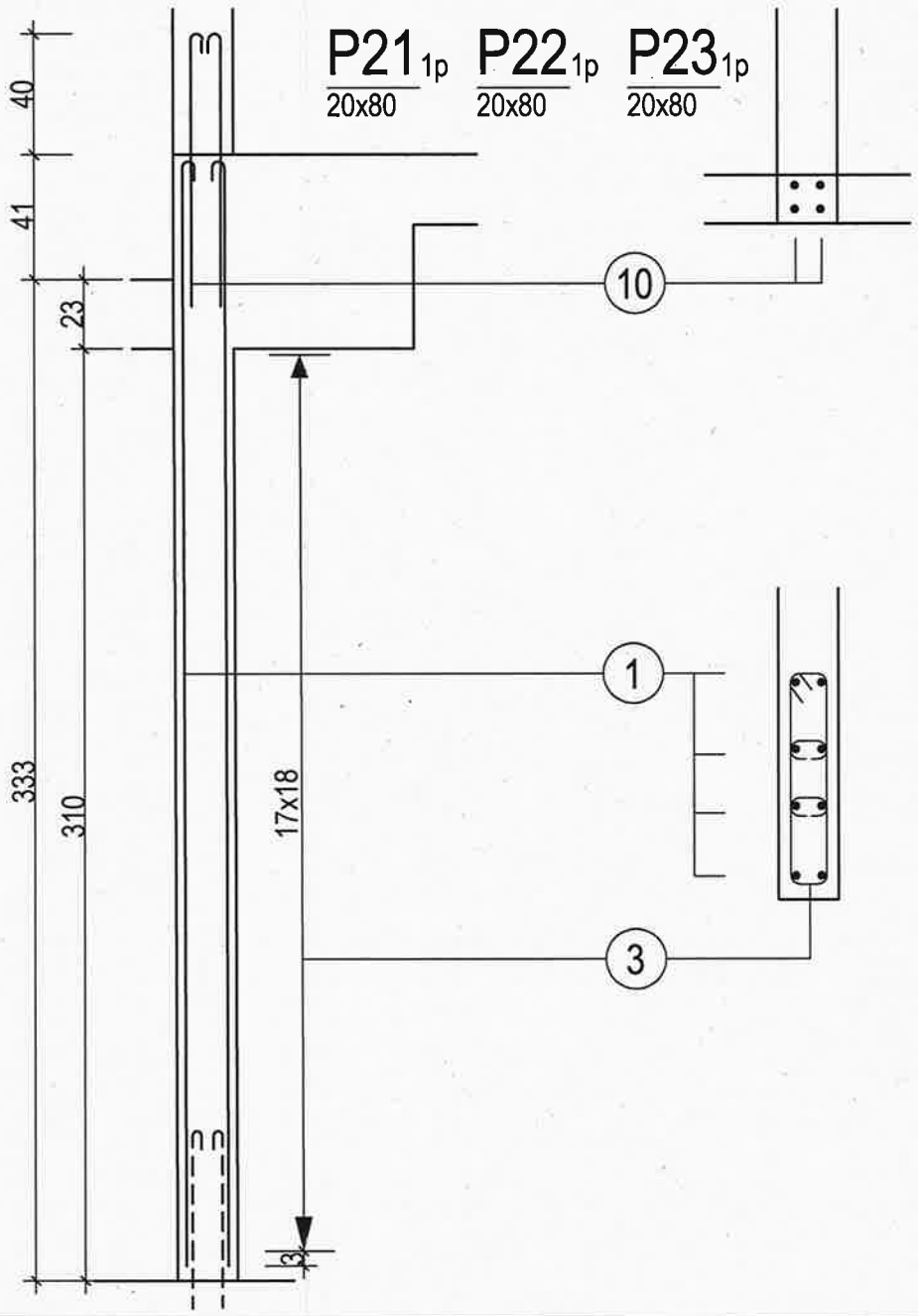

1	8 HA 12 x	410
2		
3	18 HA 6 x	74 / 14
4	2x18 HA 6 x	14
5		
6		
7		
8		
9		
10	4 HA 10 x	100
11		
12		
13		
14		
15		

AFF: S.13.12.119	Bât: B	LA MULATIERE-69350 LaMulatiere CREATION de LOGEMENTS	BA au -6	Plan n° B 10	Page: 25

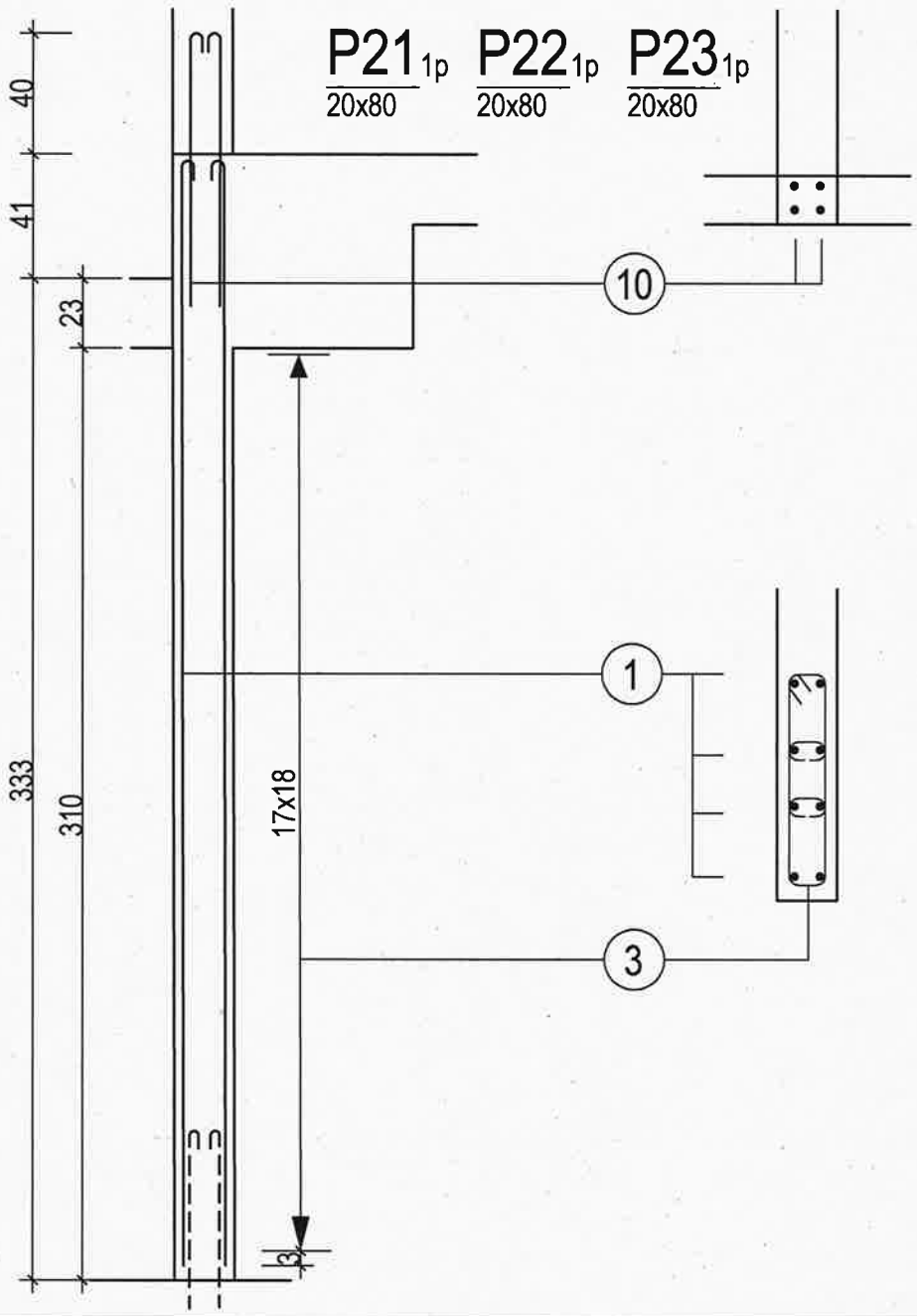

1	8 HA 12 x	410
2		
3	18 HA 6 x	74 / 14
4	2x18 HA 6 x	14
5		
6		
7		
8		
9		
10	4 HA 10 x	100
11		
12		
13		
14		
15		

AFF: S.13.12.119	Bât: B	LA MULATIERE-69350 LaMulatiere CREATION de LOGEMENTS	BA au -6	Plan n° B 10	Page: 26

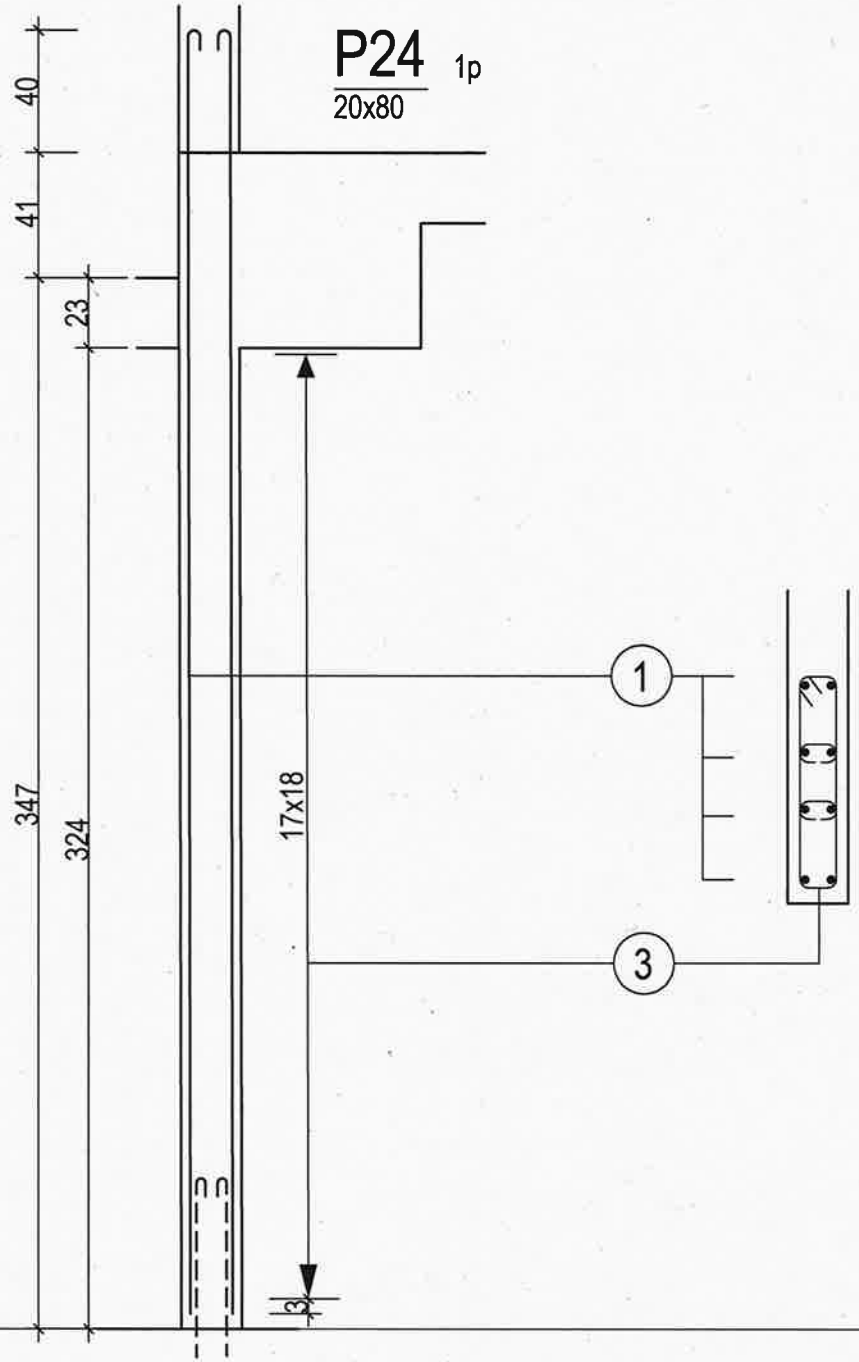

1	8 HA 12 x	425
2		
3	18 HA 6 x	74 14
4	2x18 HA 6 x	14
5		
6		
7		
8		
9		
10		
11		
12		
13		
14		
15		

AFF: S.13.12.119	Bât: B	LA MULATIERE-69350 LaMulatiere CREATION de LOGEMENTS	BA au -6	Plan n° B 10	Page: 27

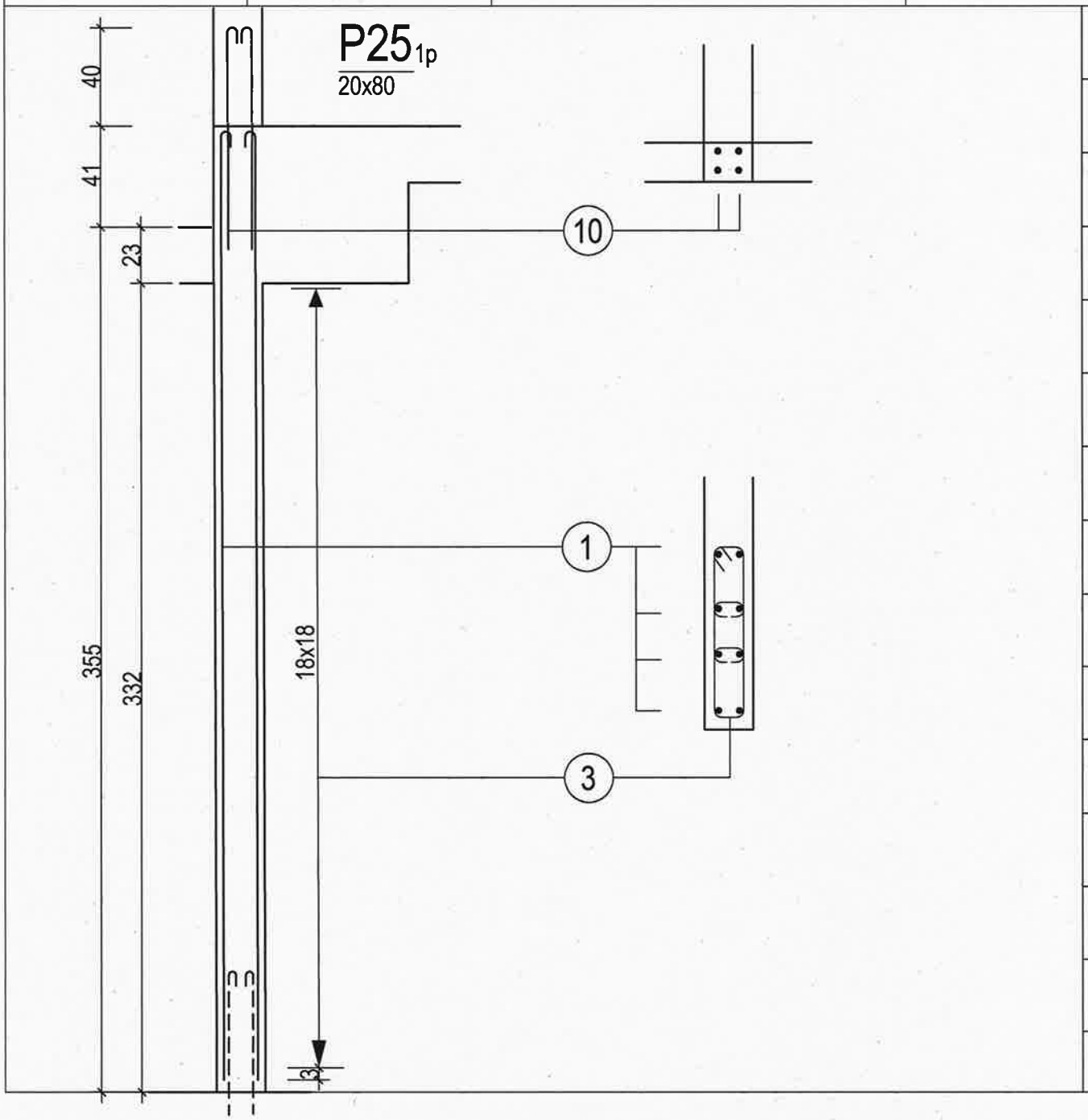

1	8 HA 12 x	380
2		
3	19 HA 6 x	74 / 14
4	2x19 HA 6 x	14
5		
6		
7		
8		
9		
10	4 HA 10 x	90
11		
12		
13		
14		
15		

AFF: S.13.12.119	Bât: B	LA MULATIERE-69350 LaMulatiere CREATION de LOGEMENTS	BA au -6	Plan n° B 10	Page: 28

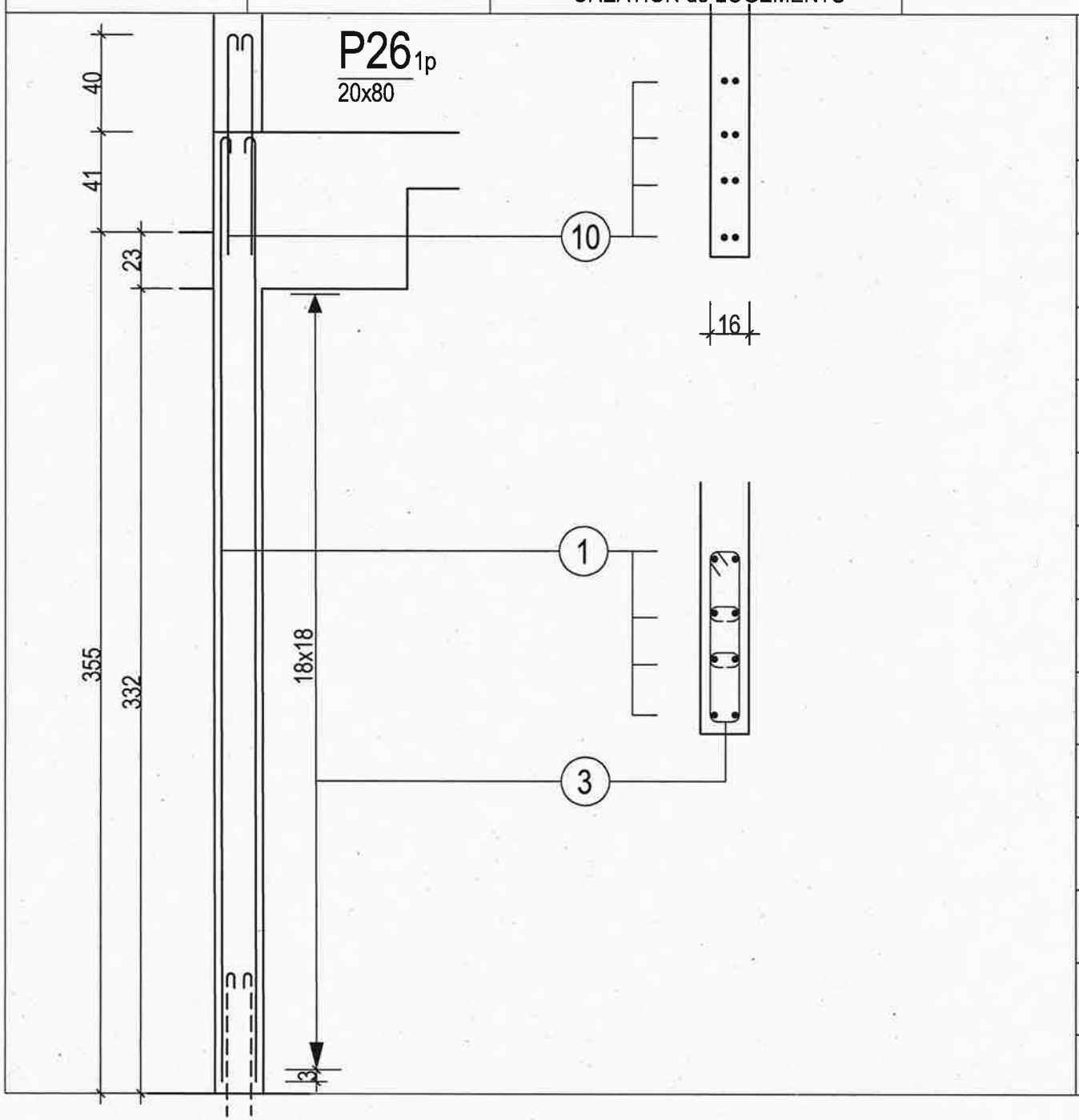

1	8 HA 12 x	380
2		
3	19 HA 6 x	74 / 14
4	2x19 HA 6 x	14
5		
6		
7		
8		
9		
10	8 HA 10 x	90
11		
12		
13		
14		
15		

AFF: S.13.12.119	Bât: B	LA MULATIERE-69350 LaMulatiere CREATION de LOGEMENTS	BA au -6	Plan n° B 10	Page: 29

L Nombre: 4

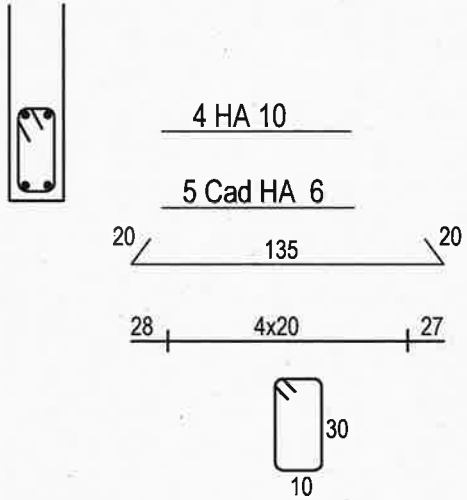

La Nombre: 1

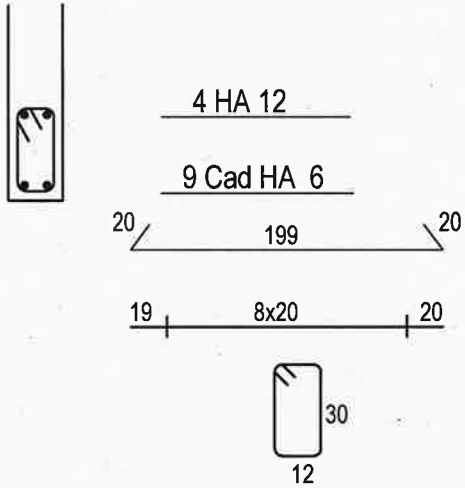

Lb Nombre: 2

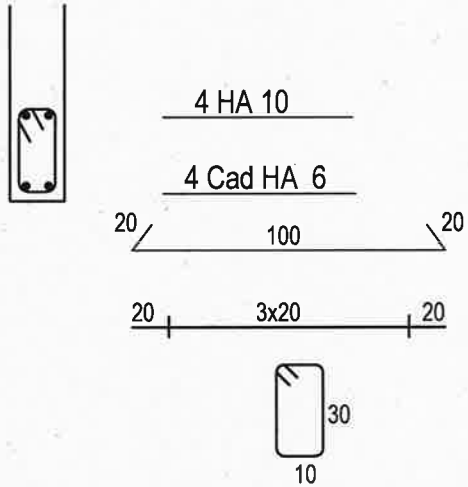

Lc Nombre: 2

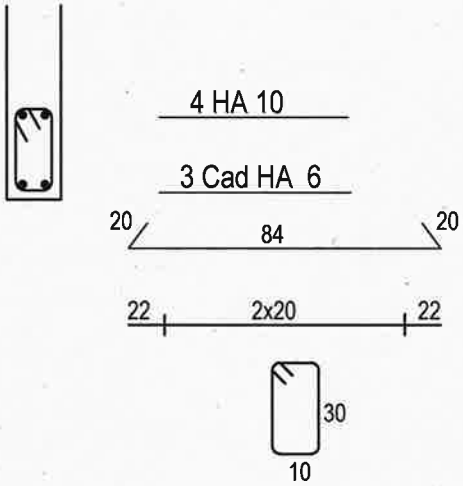

Ld Nombre: 1

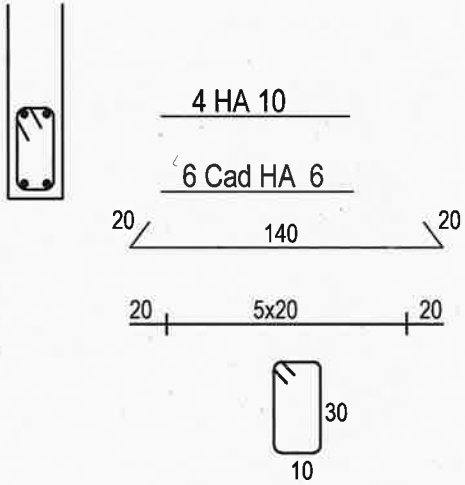

Le Nombre: 1

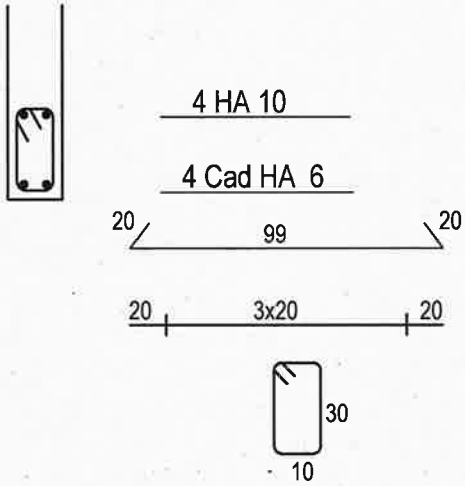

VENTILATIONS

COUPE HORIZONTALE
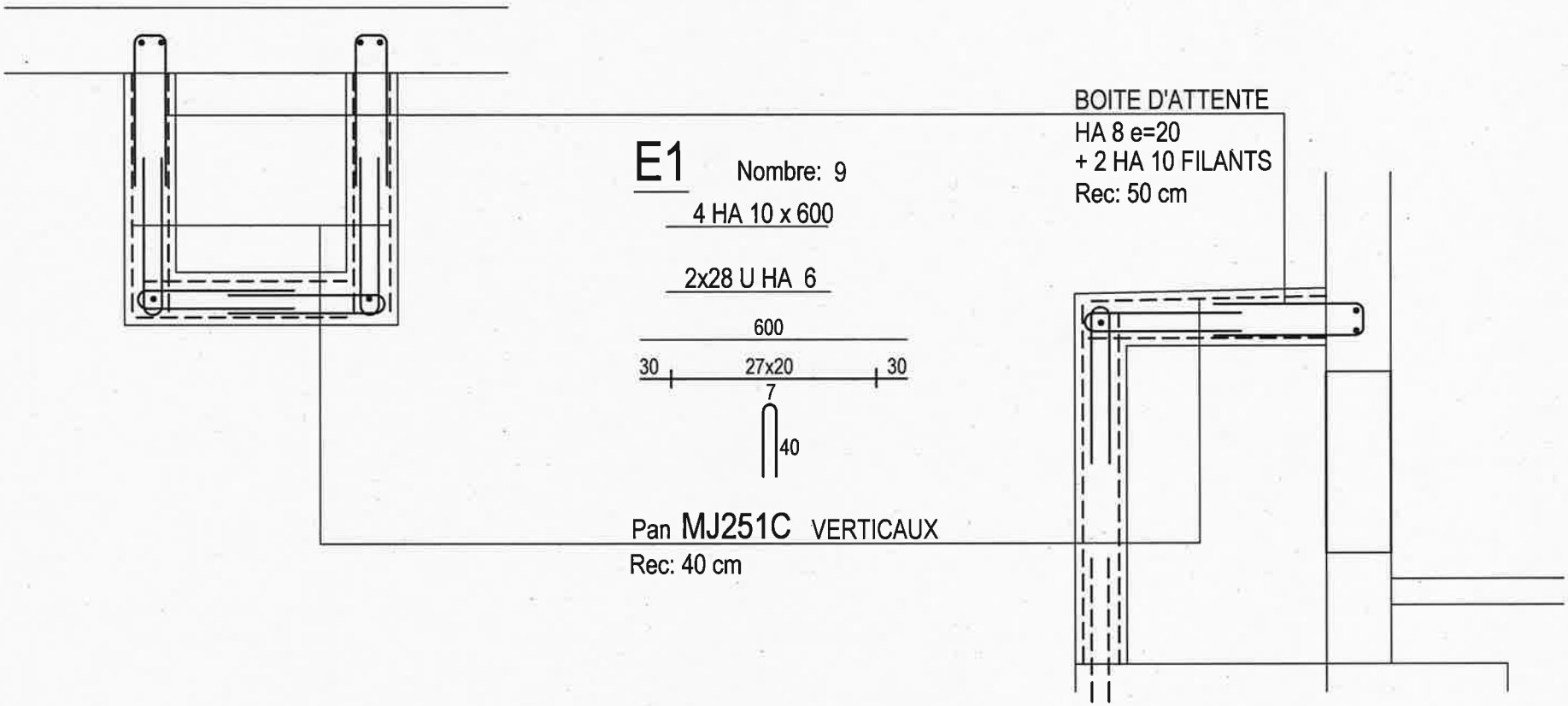
COUPE VERTICALE